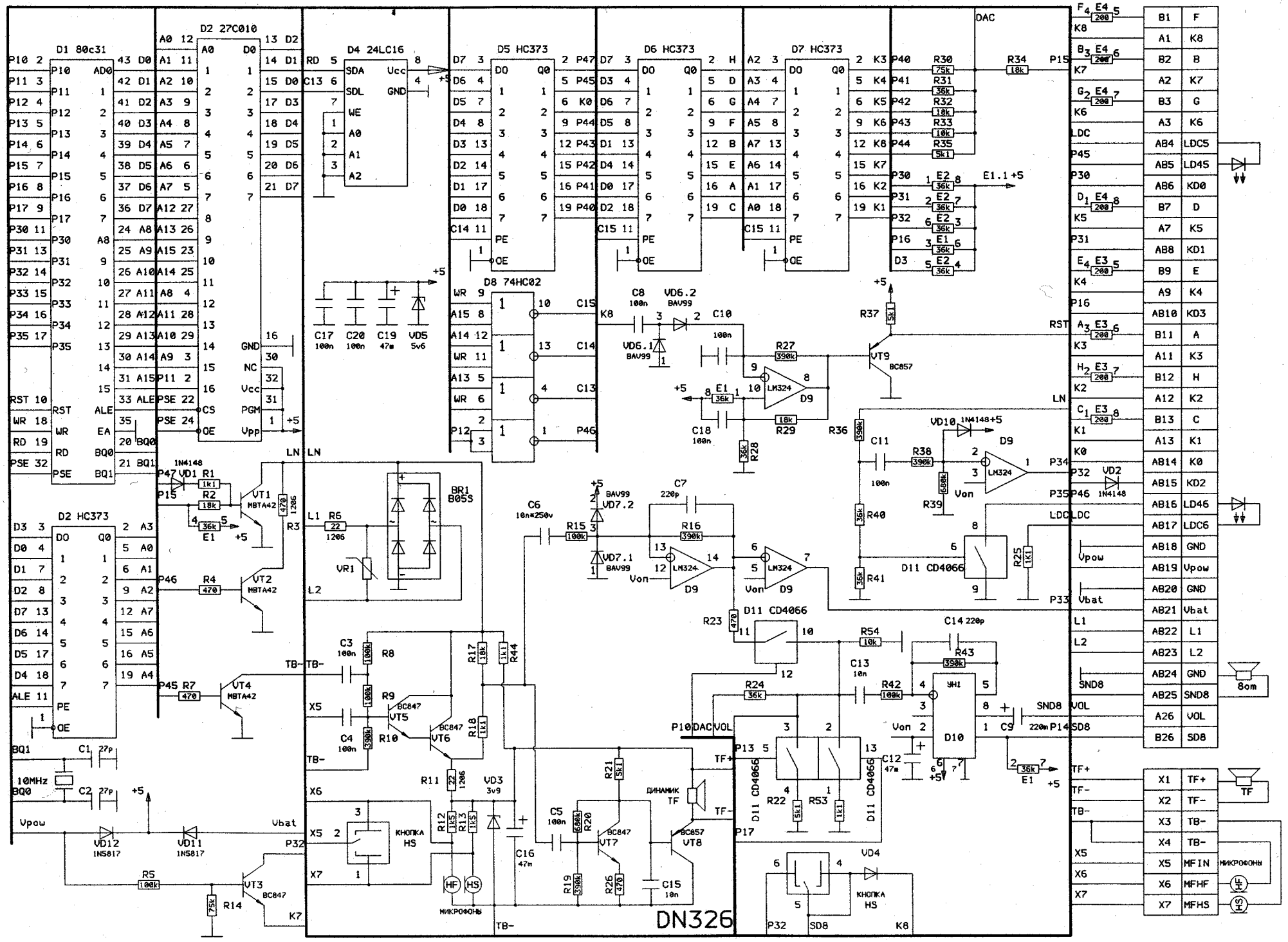
D1 80c31
D2 27C010
D4 24LC16
D5 HC373
D6 HC373
D7 HC373
D8 74HC02
D2 HC373
D9 LM324
D11 CD4066
D10
BR1 B05S
VT1 MBTA42
VT2 MBTA42
VT3 BC847
VT4 MBTA42
VT5 BC847
VT6 BC847
VT7 BC847
VT8 BC857
VT9 BC857
10MHz
ДИНАМИК TF
КНОПКА HS
МИКРОФОНЫ
DAC
DN326
8om
TF
МИКРОФОНЫ