"EJECT".

E-3-1Durata della funzione caricamento e scaricamento

Il segnale proveniente dal sensore, usato per calcolare il tempo di caricamento e scaricamento, è l'FTA ottenuto tramite la farfalla che rivela la rotazione del motore di caricamento.

PHILIPS

telaio B RANGE

Mod.

EVOLUTION AA:

14PV170
14PV172
14PV274

EVOLUTION AB:

21PV267
20PV164
14PV162
14PV163
14PV263
14PV264
14TVCR 240/01N

51TR426
51TVB20
37TR120
37TR125
37TR126
37TVB10

Versioni/Version: /01/02/05/07/08/13/39/58

```
SERVICE STATUS
INIT SWITCH                    0
LOADING PULSE                  0
TAPE BEGIN/END                 0   1
RECORD PROTECT                 0
REEL PULSE L/R                 0   1
TAPE DECK STATUS               2 1 4
SERVICE CONTROL
µP: PTCP2-6U     BTVD2-3U
```

Fig. 1-5

```
SERVICE CONTROL
PAMCTR2.T
ERROR                    00   00   F0
ERROR STATUS             00   00   36
OPTIONS                        5724 8
GAP POSITION
HEAD HOURS                     0009
DISPLAY TUNER
  ▼   ▲                        CLEAR
```

Fig. 1-6

E. Programma di servizio

E.1 Introduzione

Un programma test di servizio è stato incluso nel software del microprocessore. Il programma test è diviso in due modi operativi:

Service Status
Questo livello consente di verificare lo stato del tape deck, i diversi sensori e i numeri mascheratura dei microcalcolatori del deck e di controllo.
Attivando la riga SERVICE CONTROL è possibile accedere alla seconda pagina del programma di servizio.

Service Control
Questo livello consente di eseguire operazioni sulla configurazione dell'apparecchiatura, nonché alcune regolazioni. Inoltre vengono visualizzati gli ultimi tre errori che hanno avuto luogo e le ore di funzionamento.

E.2 Come abilitare il test di servizio

Per accedere al test di servizio, premere contemporaneamente il tasto STOP sul telecomando e il tasto PLAY sulla tastiera per almeno 5 secondi.
Viene visualizzata la prima pagina del test di servizio come illustrato in fig.1-5.

Per accedere alla seconda pagina di questo menu, attivare la riga SERVICE CONTROL con il tasto OK o ▶ del telecomando. Viene visualizzata la seconda pagina come illustrato in fig.1-6.

Il test di servizio può essere abilitato in tutti gli stati del VCR tranne in:
- Ricerca di sintonia
- Install
- Set clock
- Cassette select

Durante il test, il VCR rimane operativo in tutte le funzioni di movimento nastro. Per uscire dal programma test premere il tasto "STAND-BY" o scollegare il VCR dalla rete.

Tenere presente che è possibile disattivare la visualizzazione del test di servizio premendo il tasto MENU del telecomando; **ma ATTENZIONE**, in questo caso tutte le funzionalità dell'apparecchiatura non vengono eseguite. Per ottenere nuovamente il 100% di funzionalità, uscire completamente dal test di servizio(vedere sopra).

E.3 Monitoraggio delle funzioni del tape deck

Se manca il segnale menzionato il VCR si posiziona in "EJECT".

E-3-1 Durata della funzione caricamento e scaricamento

Il segnale proveniente dal sensore, usato per calcolare il tempo di caricamento e scaricamento, è l'FTA ottenuto tramite la farfalla che rivela la rotazione del motore di caricamento.

E.3.2 Non gira il portabobine destro o sinistro

Il segnale che rivela la rotazione è quello tachimetrico proveniente dal portabobine.

E.3.3 Non gira il motore del disco testine

Per rivelare la rotazione del motore vengono usati gli impulsi PG/FG. Questi impulsi vengono generati dall'avvolgimento posto nella parte inferiore del motore e servono anche per controllare la velocità di rotazione.

E.3.4 Errore del motore capstan

Per questo controllo vengono usati gli impulsi FGD.

E.3.5 Funzione del commutatore di inizializzazione (INIT SWITCH)

Il diagramma mostra la funzione del commutatore che è dipendente dalla posizione della meccanica. Il numero degli impulsi FTA è importante per la posizione della meccanica.

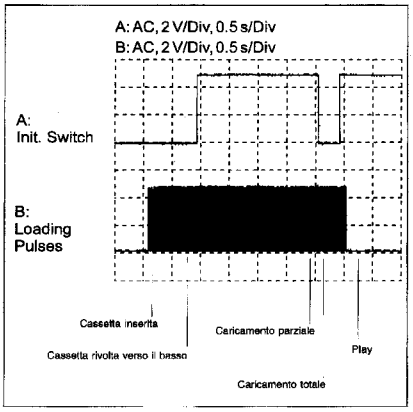

Fig. 1-7

E.3.6 Stato del tape deck

La tabella illustrata qui di seguito indica il valore della riga TAPE DECK STATUS in base alla posizione del deck.

5	EJECT
6	
7	
8	
9	
100	STOP Tape Unloaded
101	
102	
212	PLAY Position
213	
214	
215	
216	
237	Reverse PLAY
238	
239	

Fig. 1-8

E.3.7 Cancellazione EEPROM

Nella EEPROM vengono memorizzati tutti i valori del cliente (valori del timer, assegnazione dei canali) nonché alcune regolazioni (posizione del traferro, valori correlati all'immagine, ecc.).
Può essere utile vuotare questa memoria. Portare il cursore sulla riga RAM CLEAR e premere il tasto CLEAR del telecomando.

Dalla EEPROM verrà cancellato quanto segue:
- Tutti i valori del timer
- Tutte le assegnazioni dei canali

Dal microcalcolatore del deck vengono scaricati i valori di fabbrica per la parte TV:
- Contrasto
- Luminosità
- Nitidezza
- Colore
- Volume

Resta in memoria:
- Il codice di opzione
- Le ore di funzionamento
- Il punto di commutazione della testina (regolazione traferro)
- Lo stato del deck

AVVERTENZA:
Se la EEPROM è stata modificata, il videoregistratore deve venire di nuovo regolato e configurato completamente; quando si attiva la riga RAM CLEAR verranno scaricati solo i valori di fabbrica correlati al televisore (vedere le procedure di regolazione; capitolo 2).

E.3.8 Codice errori

Gli ultimi 3 errori che hanno avuto luogo nell'apparecchiatura vengono memorizzati nella EEPROM. La riga ERROR STATUS indica lo stato dell'apparecchiatura nel momento in cui si è verificato il problema. La riga ERROR indica il tipo di problema che ha avuto luogo. Per cancellarli, portare il cursore sulla riga ERROR STATUS e premere il tasto CLEAR del telecomando.

Code	Error Status
0C	Standby
1 F	Fast play reverse (-3)
20	Lift up
21	Lift down
29	Still
2A	Fast play +2 or +3 (according to the mechadeck type)
2C	Picture search reverse
2D	Eject (ON)
2E	Picture search forward
2 F	Reverse play (-1)
30	Pause
31	Clear (tracking in the middle position)
32	Rewind
34	Wind
35	Play
36	Stop
37	Record
80	Stop beginning of tape
81	Stop end of tape
C5	Eject (Standby)

Code	Error
F0	Tape deck blocked
F1	Capstan motor blocked
F2	Tape cut
F3	Left reel blocked
F4	right reel blocked
F5	Drum motor blocked

Fig. 1-9

E.3.9 Codice di opzione

Il codice opzioni è scritto sulla targhetta dati posta sul retro dell'apparecchio. Questo codice a 5 cifre definisce le funzioni dell'apparecchio. E' essenziale avere il codice corretto corrispondente alla versione dell'apparecchio. Dovrebbe essere impostato solo se è stata modificata la EEPROM. In tal caso spostare il cursore sulla riga OPTION CODE ed inserire il codice riferito al proprio apparecchio. Convalidare il codice premendo il tasto OK sul telecomando.

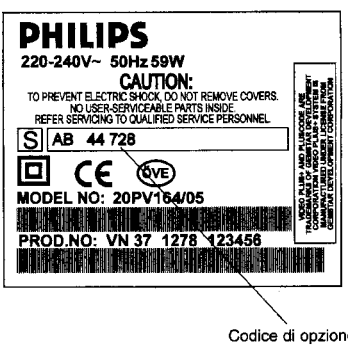

Codice di opzione

INTERCONNECTION WIRING DIAGRAM 20"

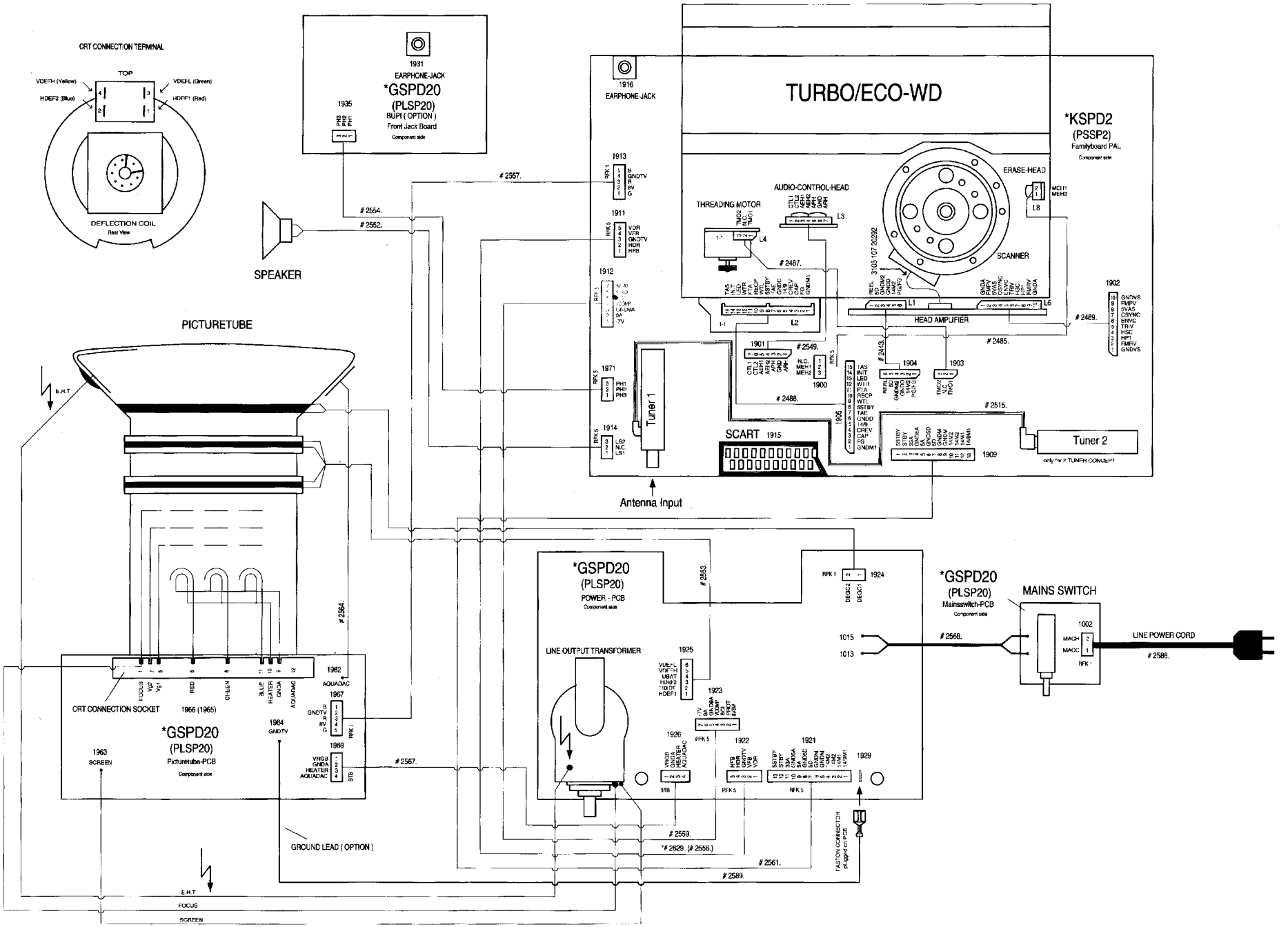

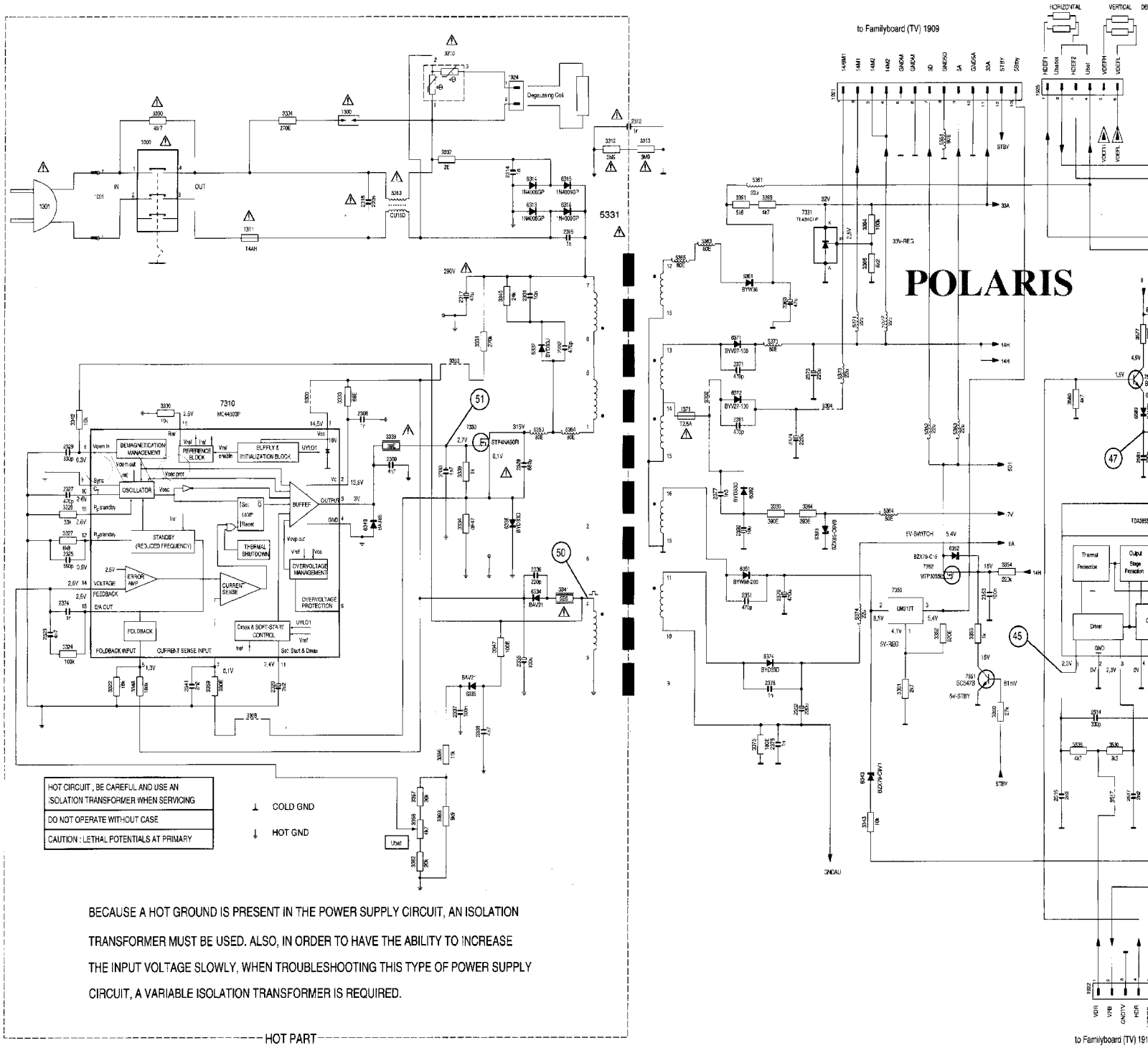
POLARIS
to Familyboard (TV) 1909
to Familyboard (TV) 191
HOT CIRCUIT , BE CAREFUL AND USE AN ISOLATION TRANSFORMER WHEN SERVICING
DO NOT OPERATE WITHOUT CASE
CAUTION : LETHAL POTENTIALS AT PRIMARY
COLD GND
HOT GND
BECAUSE A HOT GROUND IS PRESENT IN THE POWER SUPPLY CIRCUIT, AN ISOLATION TRANSFORMER MUST BE USED. ALSO, IN ORDER TO HAVE THE ABILITY TO INCREASE THE INPUT VOLTAGE SLOWLY, WHEN TROUBLESHOOTING THIS TYPE OF POWER SUPPLY CIRCUIT, A VARIABLE ISOLATION TRANSFORMER IS REQUIRED.
HOT PART
7310
MC44603P
STP4NA60FI
TDA3653
LM317T
BC547B
BZX79-C16
BZX79-C9V1
BYW36
BYV27-100
BYV27-200
BYD33D
BAV21
1N4006GP
1N4007GP
Degaussing Coil
STANDBY (REDUCED FREQUENCY)
DEMAGNETIZATION MANAGEMENT
REFERENCE BLOCK
SUPPLY & INITIALIZATION BLOCK
OSCILLATOR
BUFFER
THERMAL SHUTDOWN
OVERVOLTAGE MANAGEMENT
OVERVOLTAGE PROTECTION
ERROR AMP
CURRENT SENSE
FOLDBACK
Dmax & SOFT-START CONTROL
FOLDBACK INPUT
CURRENT SENSE INPUT
Soft Start & Dmax
33V-REG
5V-SWITCH
5V-REG
5V-STBY
Thermal Protection
Output Stage Protection
Driver
HORIZONTAL
VERTICAL
GNDAU

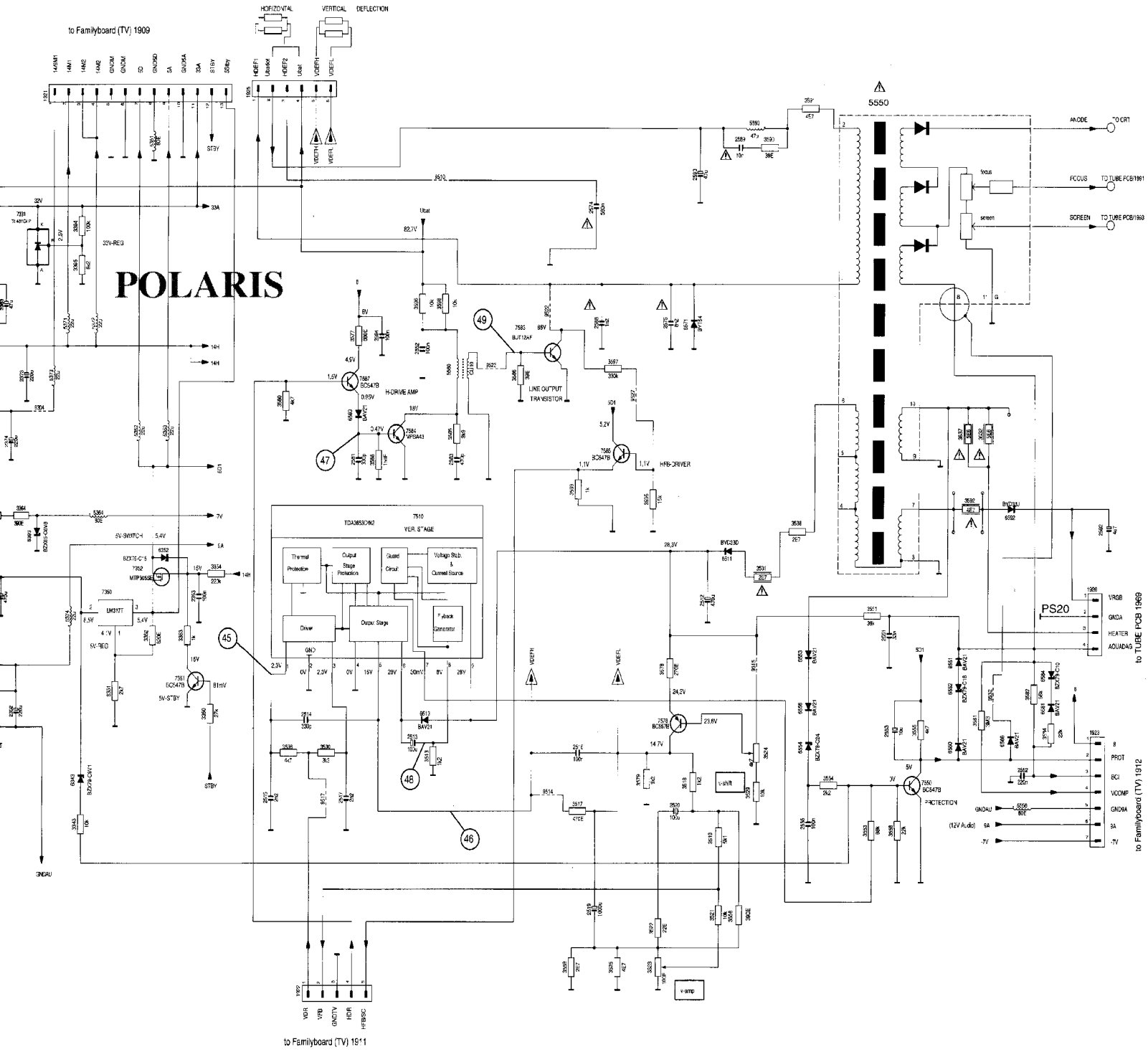
POLARIS
to Familyboard (TV) 1909
HORIZONTAL
VERTICAL
DEFLECTION
5550
ANODE
TO CRT
FOCUS
TO TUBE PCB/1961
SCREEN
TO TUBE PCB/1963
32V-REG
H-DRIVE AMP
LINE OUTPUT TRANSISTOR
HFB-DRIVER
TDA3653CN2
7510
VER. STAGE
Thermal Protection
Output Stage Protection
Guard Circuit
Voltage Stab. & Current Source
Driver
Output Stage
Flyback Generator
5V-SWITCH
5V-REG
5V-STBY
PROTECTION
PS20
VRGB
GNDA
HEATER
AQUADAG
to TUBE PCB 1969
PROT
BCI
VCOMP
GNDSA
(12V Audio)
to Familyboard (TV) 1912
VDR
VRB
GNDTV
HDR
HFBSRC
to Familyboard (TV) 1911
GNDAU
45
46
47
48
49

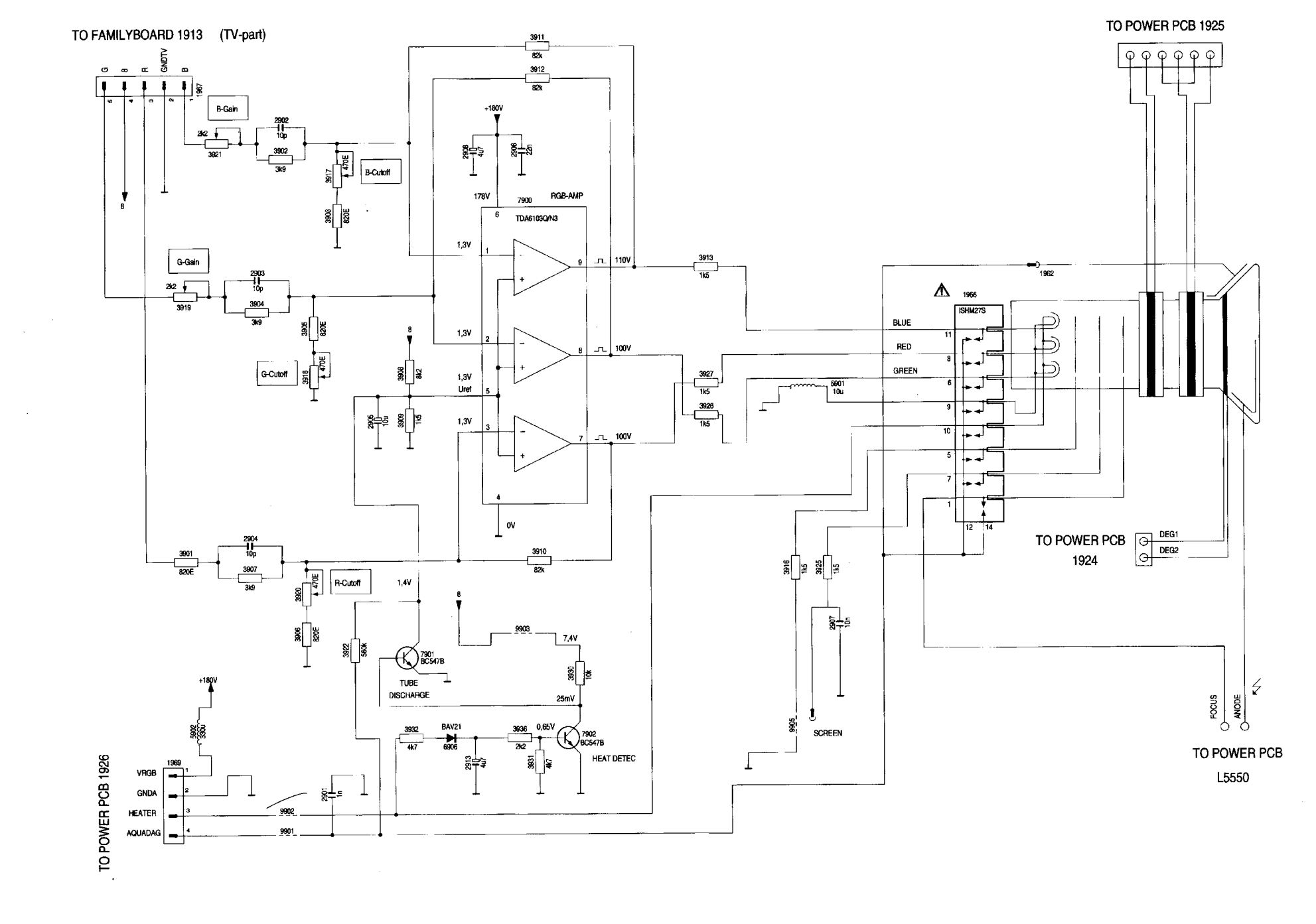
TO FAMILYBOARD 1913 (TV-part)
TO POWER PCB 1925
G
B
R
GNDTV
B
1967
B-Gain
2k2
3921
2902
10p
3902
3k9
3917
470E
B-Cutoff
3903
820E
G-Gain
2k2
3919
2903
10p
3904
3k9
3905
820E
G-Cutoff
3918
470E
3901
820E
2904
10p
3907
3k9
3920
470E
R-Cutoff
3906
820E
+180V
2908
4u7
2906
22n
178V
7900
RGB-AMP
TDA6103Q/N3
1,3V
1,3V
1,3V
Uref
1,3V
0V
3911
82k
3912
82k
110V
100V
100V
3910
82k
3913
1k5
3927
1k5
3926
1k5
3908
6k2
2905
10u
3909
1k5
1,4V
3922
560k
7901
BC547B
TUBE
DISCHARGE
9903
7,4V
3930
10k
25mV
3932
4k7
BAV21
6906
3936
2k2
0,65V
7902
BC547B
HEAT DETEC
2913
10
4u7
3931
4k7
5002
330u
+180V
1969
VRGB
GNDA
HEATER
AQUADAG
2901
1n
9902
9901
TO POWER PCB 1926
1962
1966
ISHM27S
BLUE
RED
GREEN
5001
10u
3916
1k5
3925
1k5
2907
10n
9905
SCREEN
TO POWER PCB
1924
DEG1
DEG2
FOCUS
ANODE
TO POWER PCB
L5550

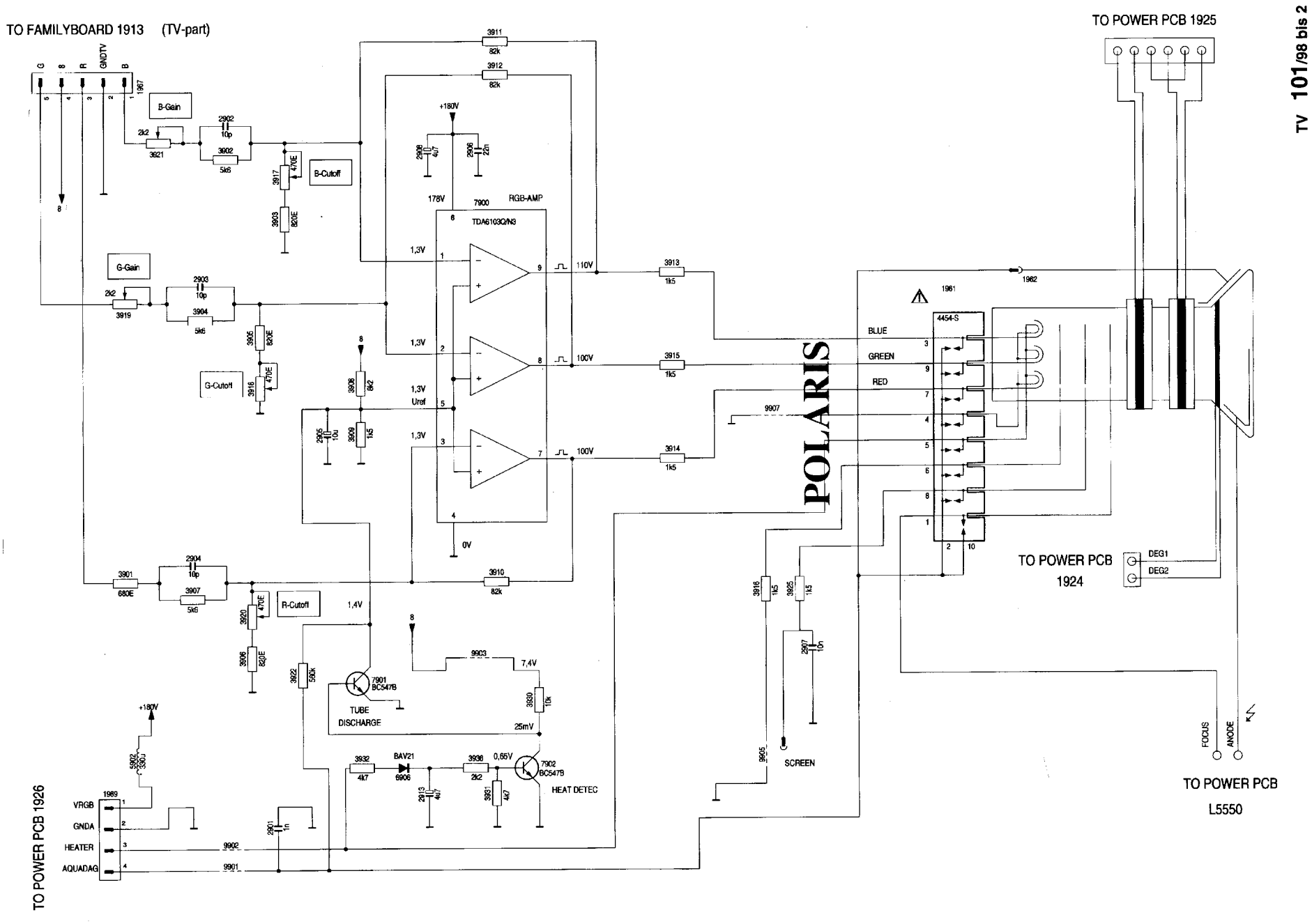
TO FAMILYBOARD 1913 (TV-part)
G
B
R
GNDTV
B
1967
B-Gain
2k2
3921
2902
10p
3902
5k6
3917
470E
B-Cutoff
3903
820E
G-Gain
2k2
3919
2903
10p
3904
5k6
3905
820E
3916
470E
G-Cutoff
3901
680E
2904
10p
3907
5k6
3920
470E
R-Cutoff
3906
820E
3911
82k
3912
82k
+180V
2908
1µ
4V7
2906
1µ
22n
178V
7900
RGB-AMP
TDA6103Q/N3
1,3V
1,3V
1,3V
Uref
1,3V
110V
100V
100V
0V
3908
8k2
3909
1k5
2905
10u
3910
82k
1,4V
3922
560k
7901
BC547B
TUBE
DISCHARGE
9903
7,4V
3930
10k
25mV
+180V
5902
330Ω
3932
4k7
BAV21
6906
2913
1µ
4V7
3936
2k2
0,65V
3931
4k7
7902
BC547B
HEAT DETEC
1989
VRGB
GNDA
HEATER
AQUADAG
2901
1n
9902
9901
TO POWER PCB 1926
3913
1k5
3915
1k5
3914
1k5
POLARIS
9907
1961
1962
4454-S
BLUE
GREEN
RED
3916
1k5
3925
1k5
2907
10n
9905
SCREEN
TO POWER PCB 1925
TO POWER PCB
1924
DEG1
DEG2
FOCUS
ANODE
TO POWER PCB
L5550

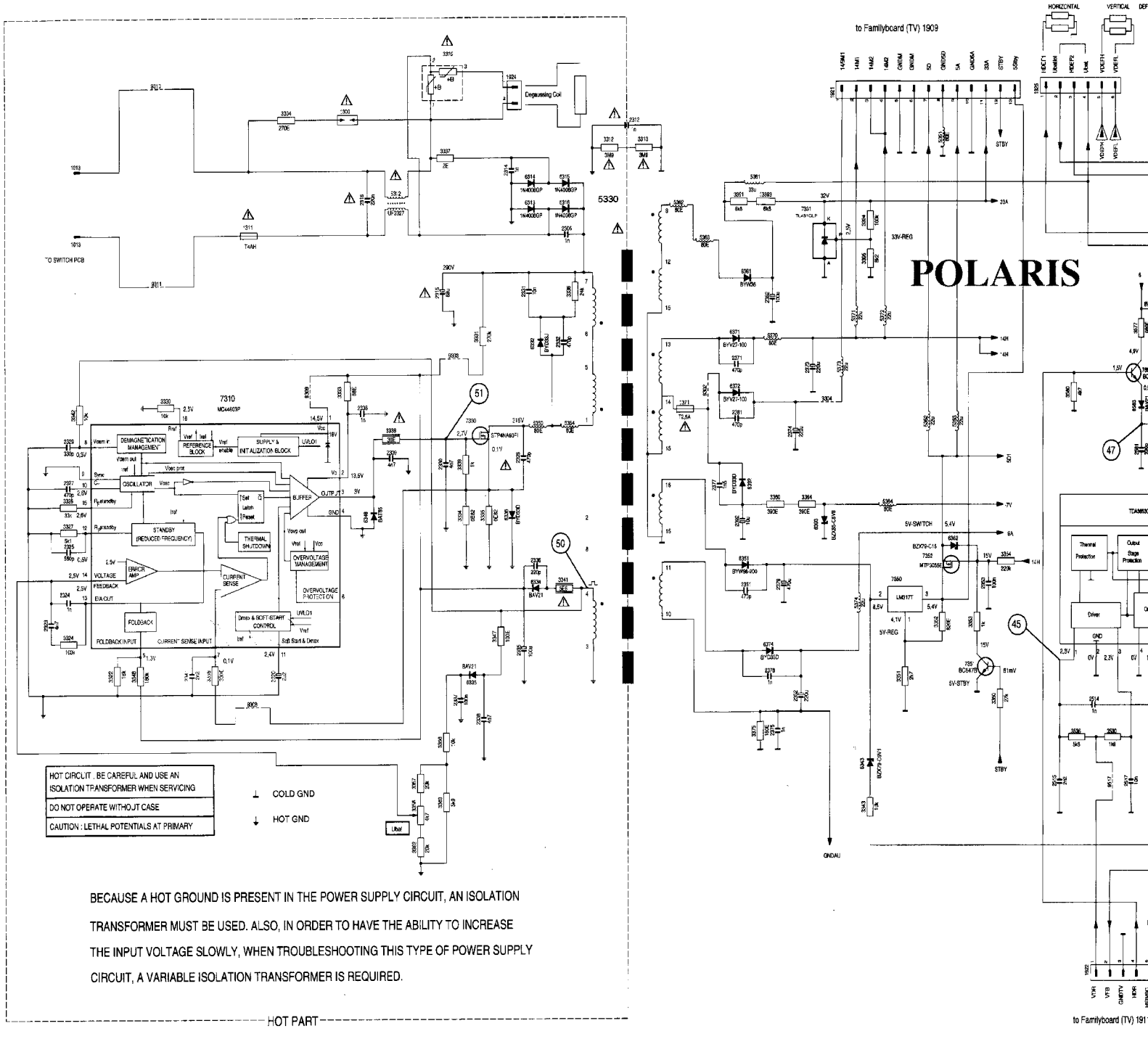
POLARIS
to Familyboard (TV) 1909
to Familyboard (TV) 191
TO SWITCH PCB
Degaussing Coil
7310
MC44603P
DEMAGNETIZATION MANAGEMENT
REFERENCE BLOCK
SUPPLY & INITIALIZATION BLOCK
UVLO1
OSCILLATOR
BUFFER
OUTPUT
STANDBY (REDUCED FREQUENCY)
THERMAL SHUTDOWN
OVERVOLTAGE MANAGEMENT
OVERVOLTAGE PROTECTION
ERROR AMP
CURRENT SENSE
FOLDBACK
Dmax & SOFT-START CONTROL
FOLDBACK INPUT
CURRENT SENSE INPUT
Soft Start & Dmax
VOLTAGE FEEDBACK
EA OUT
STP4NA60FI
5330
33V-REG
5V-SWITCH
5V-REG
5V-STBY
LM317T
GND
STBY
HOT CIRCLIT . BE CAREFUL AND USE AN ISOLATION TRANSFORMER WHEN SERVICING
DO NOT OPERATE WITHOUT CASE
CAUTION : LETHAL POTENTIALS AT PRIMARY
COLD GND
HOT GND
BECAUSE A HOT GROUND IS PRESENT IN THE POWER SUPPLY CIRCUIT, AN ISOLATION TRANSFORMER MUST BE USED. ALSO, IN ORDER TO HAVE THE ABILITY TO INCREASE THE INPUT VOLTAGE SLOWLY, WHEN TROUBLESHOOTING THIS TYPE OF POWER SUPPLY CIRCUIT, A VARIABLE ISOLATION TRANSFORMER IS REQUIRED.
HOT PART

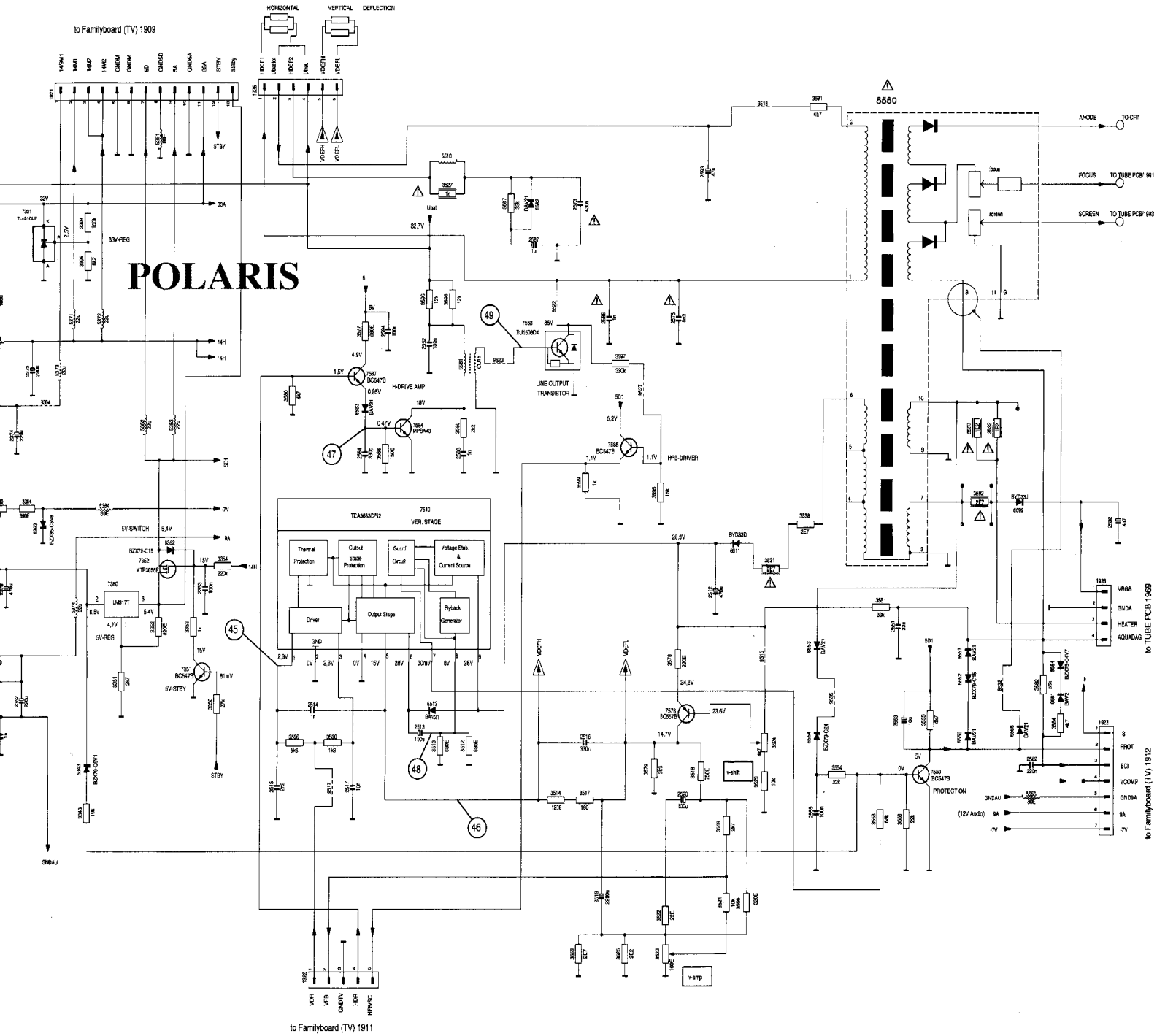
POLARIS
to Familyboard (TV) 1909
HORIZONTAL
VERTICAL DEFLECTION
5550
ANODE
TO CRT
FOCUS
TO TUBE PCB/1991
SCREEN
TO TUBE PCB/1993
H-DRIVE AMP
LINE OUTPUT TRANSISTOR
HFB-DRIVER
VER. STAGE
Thermal Protection
Output Stage Protection
Guard Circuit
Voltage Stab. & Current Source
Driver
Output Stage
Flyback Generator
5V-SWITCH
5V-REG
5V-STBY
PROTECTION
to TUBE PCB 1969
to Familyboard (TV) 1912
to Familyboard (TV) 1911

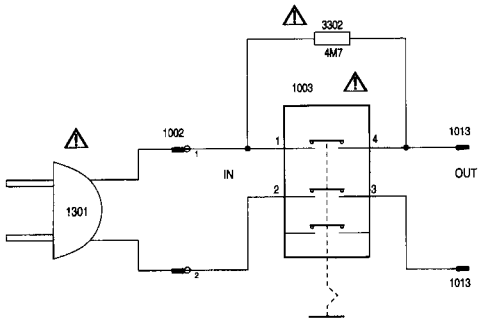

TO POWER PCB

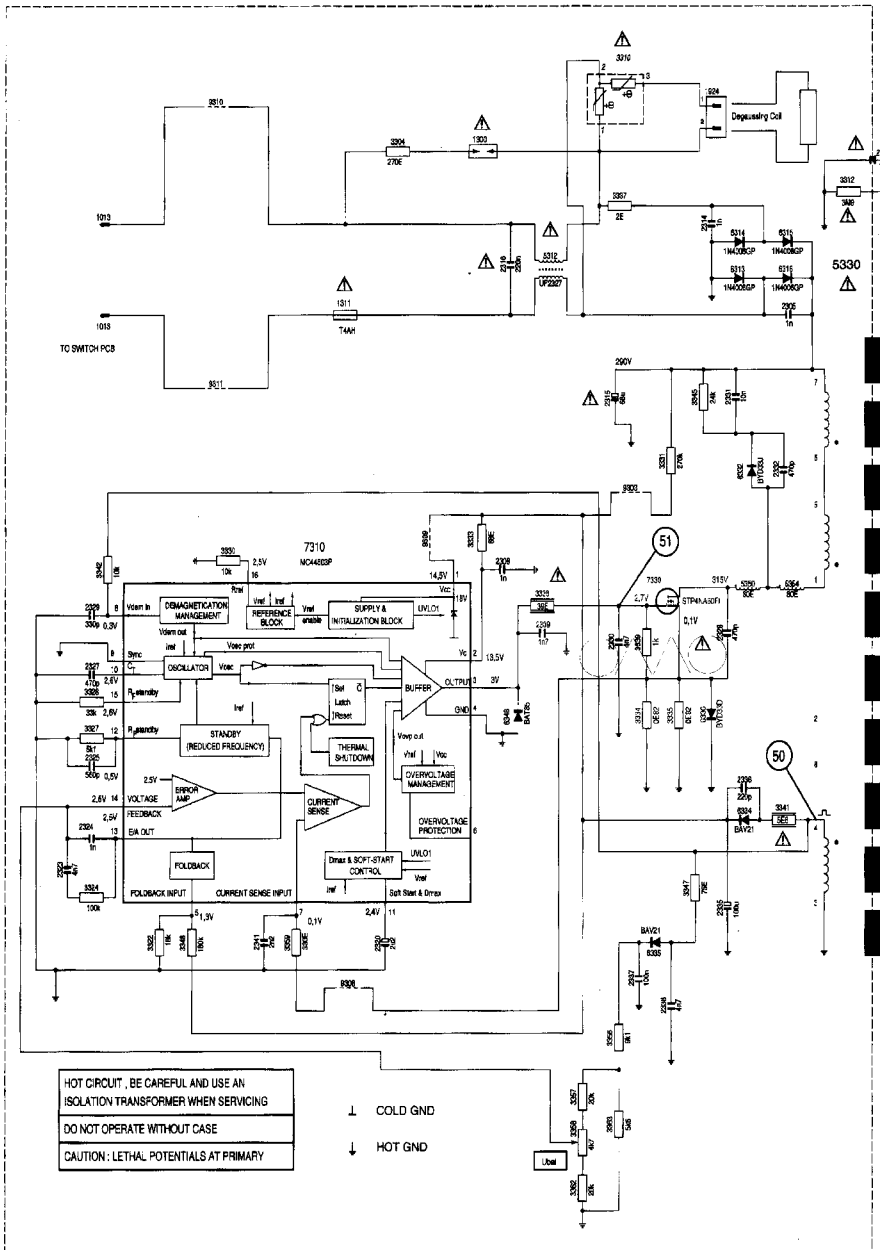

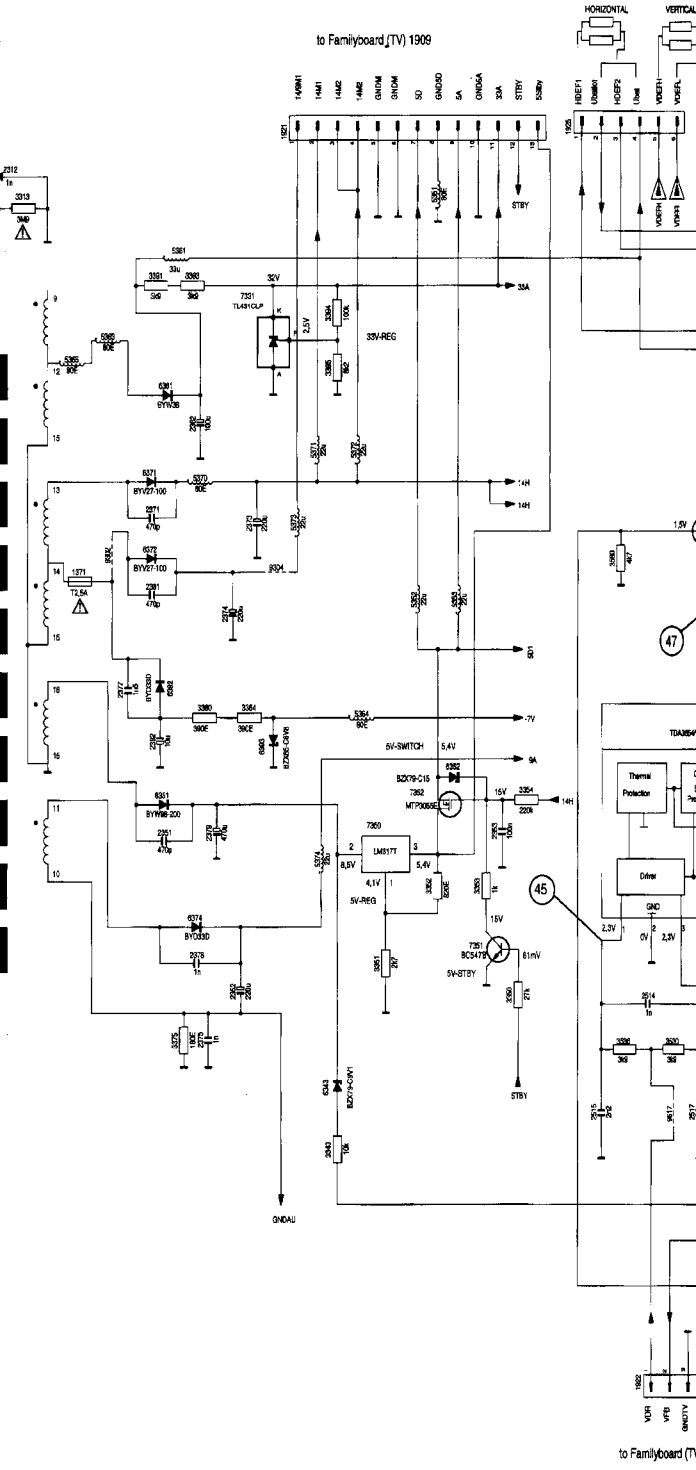

BECAUSE A HOT GROUND IS PRESENT IN THE POWER SUPPLY CIRCUIT, AN ISOLATION TRANSFORMER MUST BE USED. ALSO, IN ORDER TO HAVE THE ABILITY TO INCREASE THE INPUT VOLTAGE SLOWLY, WHEN TROUBLESHOOTING THIS TYPE OF POWER SUPPLY CIRCUIT, A VARIABLE ISOLATION TRANSFORMER IS REQUIRED.

HOT PART

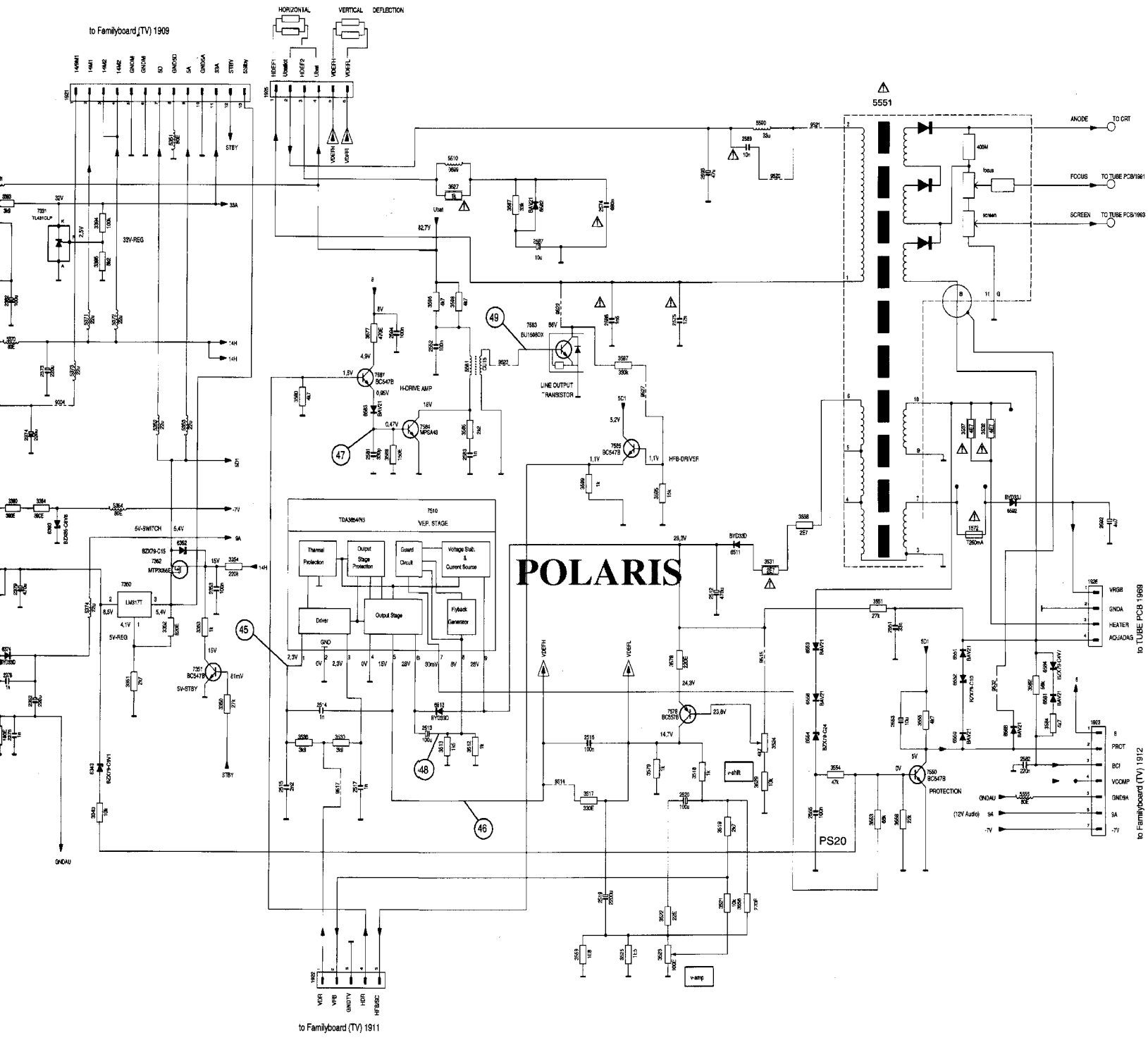
POLARIS
to Familyboard (TV) 1909
HORIZONTAL
VERTICAL DEFLECTION
5551
ANODE
TO CRT
FOCUS
TO TUBE PCB/1961
SCREEN
TO TUBE PCB/1963
33V-REG
H-DRIVE AMP
LINE OUTPUT TRANSISTOR
HFB-DRIVER
5V-SWITCH
5V-REG
5V-STBY
TDA3654/N5
7510
VER. STAGE
Thermal Protection
Output Stage Protection
Guard Circuit
Voltage Stab. & Current Source
Driver
Output Stage
Flyback Generator
PROTECTION
PS20
to TUBE PCB 1969
VRGB
GNDA
HEATER
AQUADAG
PROT
BCI
VCOMP
GND9A
(12V Audio)
to Familyboard (TV) 1912
to Familyboard (TV) 1911
VDR
VFB
GNDTV
HDR
HFB/SC
GNDAU
STBY

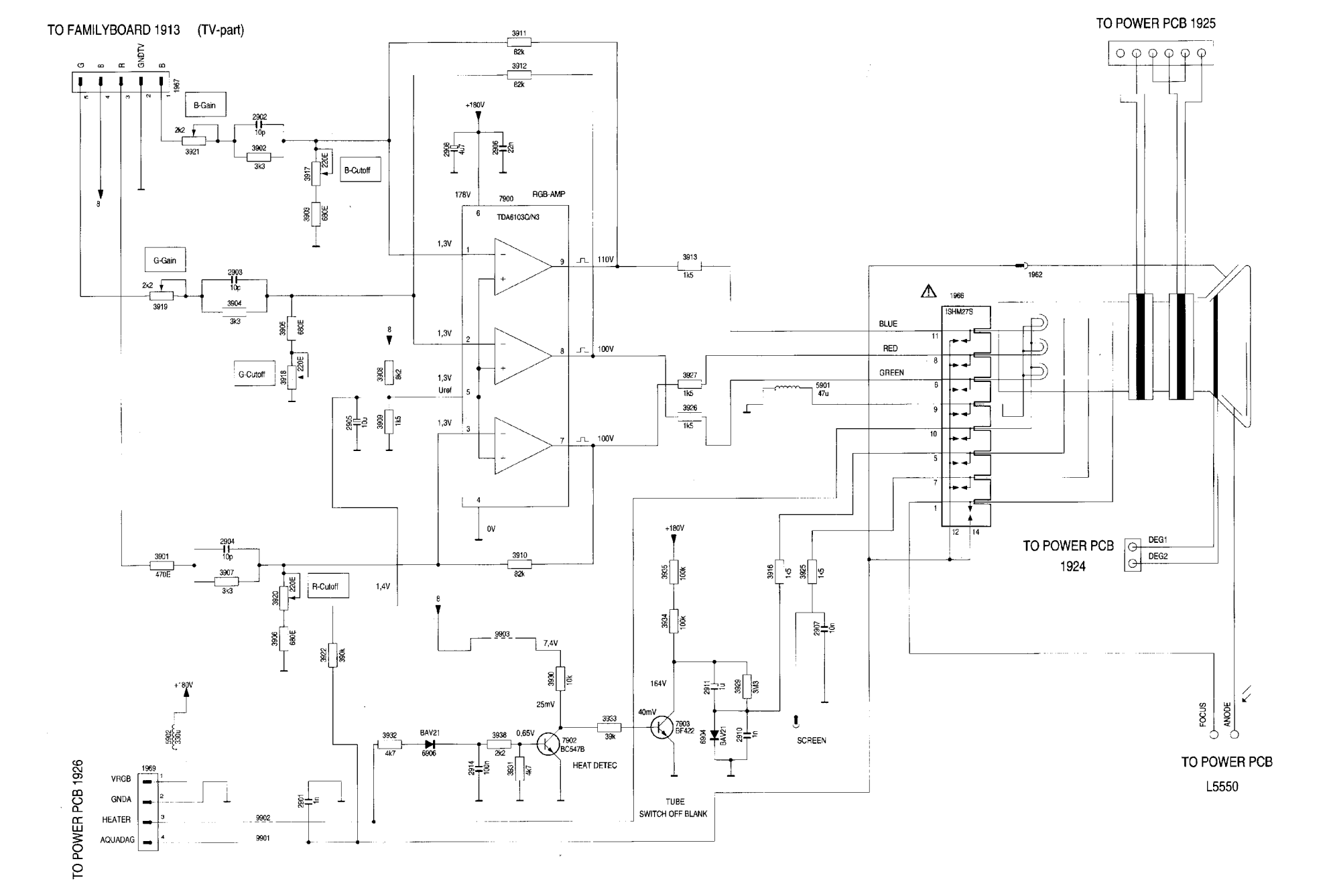
TO FAMILYBOARD 1913 (TV-part)
TO POWER PCB 1925
G
B
R
GNDTV
B
1967
B-Gain
2k2
3921
2902
10p
3902
3k3
3917
220E
3903
680E
B-Cutoff
G-Gain
2k2
3919
2903
10p
3904
3k3
3905
680E
3918
220E
G-Cutoff
3911
82k
3912
82k
+180V
2908
4u7
2906
22n
178V
7900
RGB-AMP
TDA6103C/N3
1,3V
1,3V
1,3V
Uref
1,3V
110V
100V
100V
0V
3913
1k5
3927
1k5
3926
1k5
3908
8k2
3909
1k5
2905
1n
10u
1962
1966
1SHM27S
BLUE
RED
GREEN
5901
47u
TO POWER PCB
1924
DEG1
DEG2
FOCUS
ANODE
TO POWER PCB
L5550
3901
470E
2904
10p
3907
3k3
3920
220E
3906
680E
R-Cutoff
1,4V
3910
82k
3922
390k
9903
7,4V
3930
10k
25mV
3932
4k7
BAV21
6906
3938
262
0,65V
7902
BC547B
HEAT DETEC
2914
10n
3931
4k7
3933
39k
40mV
7903
BF422
164V
+180V
3935
100k
3934
100k
TUBE
SWITCH OFF BLANK
3916
145
3925
145
2907
10n
2911
1u
3928
3M3
6904
BAV21
2910
1n
SCREEN
+180V
5902
330Ω
1969
VRGB
GNDA
HEATER
AQUADAG
2901
1n
9902
9901
TO POWER PCB 1926

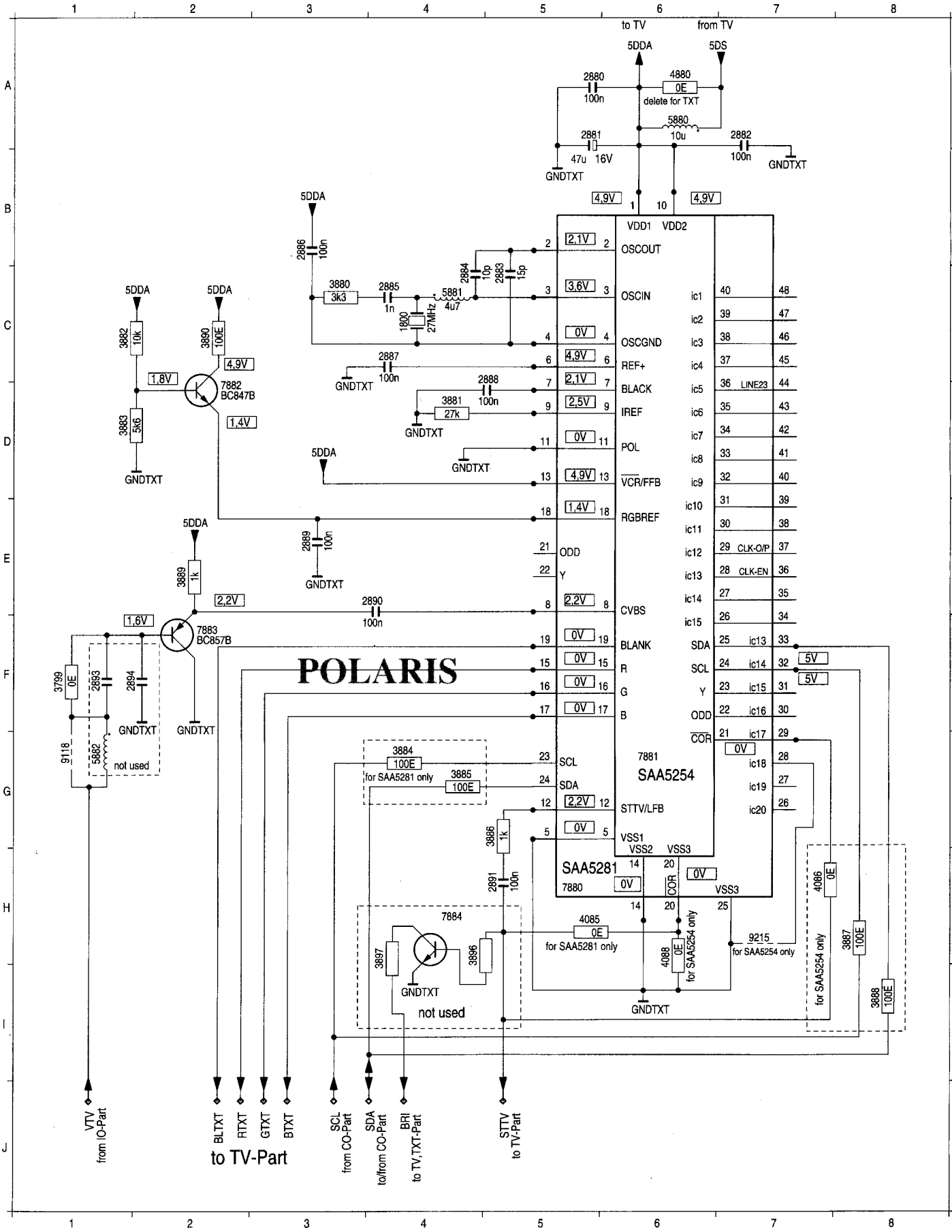
POLARIS
to TV
from TV
5DDA
5DS
2880
100n
4880
0E
delete for TXT
5880
10u
2881
47u 16V
2882
100n
GNDTXT
4,9V
VDD1 VDD2
OSCOUT
OSCIN
OSCGND
REF+
BLACK
IREF
POL
VCR/FFB
RGBREF
ODD
Y
CVBS
BLANK
R
G
B
SCL
SDA
STTV/LFB
VSS1
VSS2
VSS3
COR
SAA5254
7881
SAA5281
7880
LINE23
CLK-O/P
CLK-EN
ic1
ic2
ic3
ic4
ic5
ic6
ic7
ic8
ic9
ic10
ic11
ic12
ic13
ic14
ic15
ic16
ic17
ic18
ic19
ic20
5V
2886
100n
3880
3k3
2885
1n
1800
27MHz
5881
4u7
2884
10p
2883
15p
2887
100n
2888
100n
3881
27k
2889
100n
2890
100n
3882
10k
3883
5k6
3890
100E
7882
BC847B
1,8V
1,4V
3889
1k
2,2V
1,6V
7883
BC857B
3799
0E
2893
2894
9118
5882
not used
3884
100E
for SAA5281 only
3885
100E
3886
1k
2891
100n
7884
3897
3896
4085
0E
for SAA5281 only
4088
0E
for SAA5254 only
9215
for SAA5254 only
4086
0E
3887
100E
3888
100E
VTV
from IO-Part
BLTXT
RTXT
GTXT
BTXT
to TV-Part
SCL
from CO-Part
SDA
to/from CO-Part
BRI
to TV,TXT-Part
STTV
to TV-Part

SMALL SIGNAL BOARD I (KSPDPx - KSMDPx) - TUNER / TV / DEMODULATOR (TV) - SCHEMATIC DI

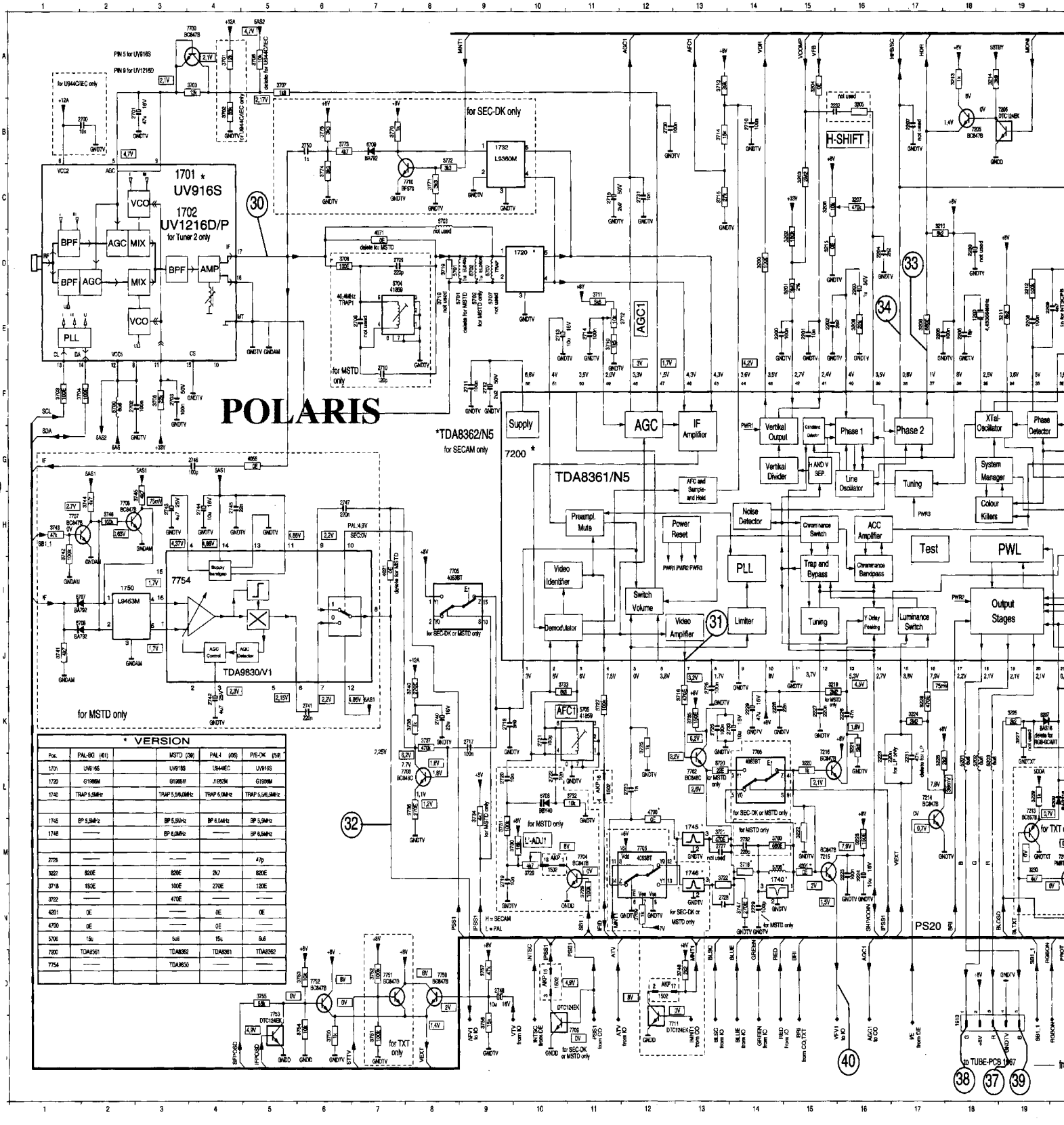

* VERSION					
Pos.	PAL-BG (/01)		MSTD (/39)	PAL-I (/05)	P/S-DK (/59)
1701	UV916S		UV916S	U9440EC	UV916S
1720	G1989M		G1985M	J1953M	G1909M
1740	TRAP 5,5MHz		TRAP 5,5/6,0MHz	TRAP 6,0MHz	TRAP 5,5/6,5MHz
1745	BP 5,5MHz		BP 5,5MHz	BP 6,0MHz	BP 5,5MHz
1746	——		BP 6,0MHz	——	BP 6,5MHz
2728	——		——	——	47p
3222	820E		820E	2k7	820E
3718	150E		100E	270E	120E
3722	——		470E	——	——
4201	0E		——	0E	0E
4700	0E		——	0E	——
5706	15u		5u6	15u	6u6
7200	TDA8361		TDA8362	TDA8361	TDA8362
7754	——		TDA9630	——	——

ODULATOR (TV) - SCHEMATIC DIAGRAM

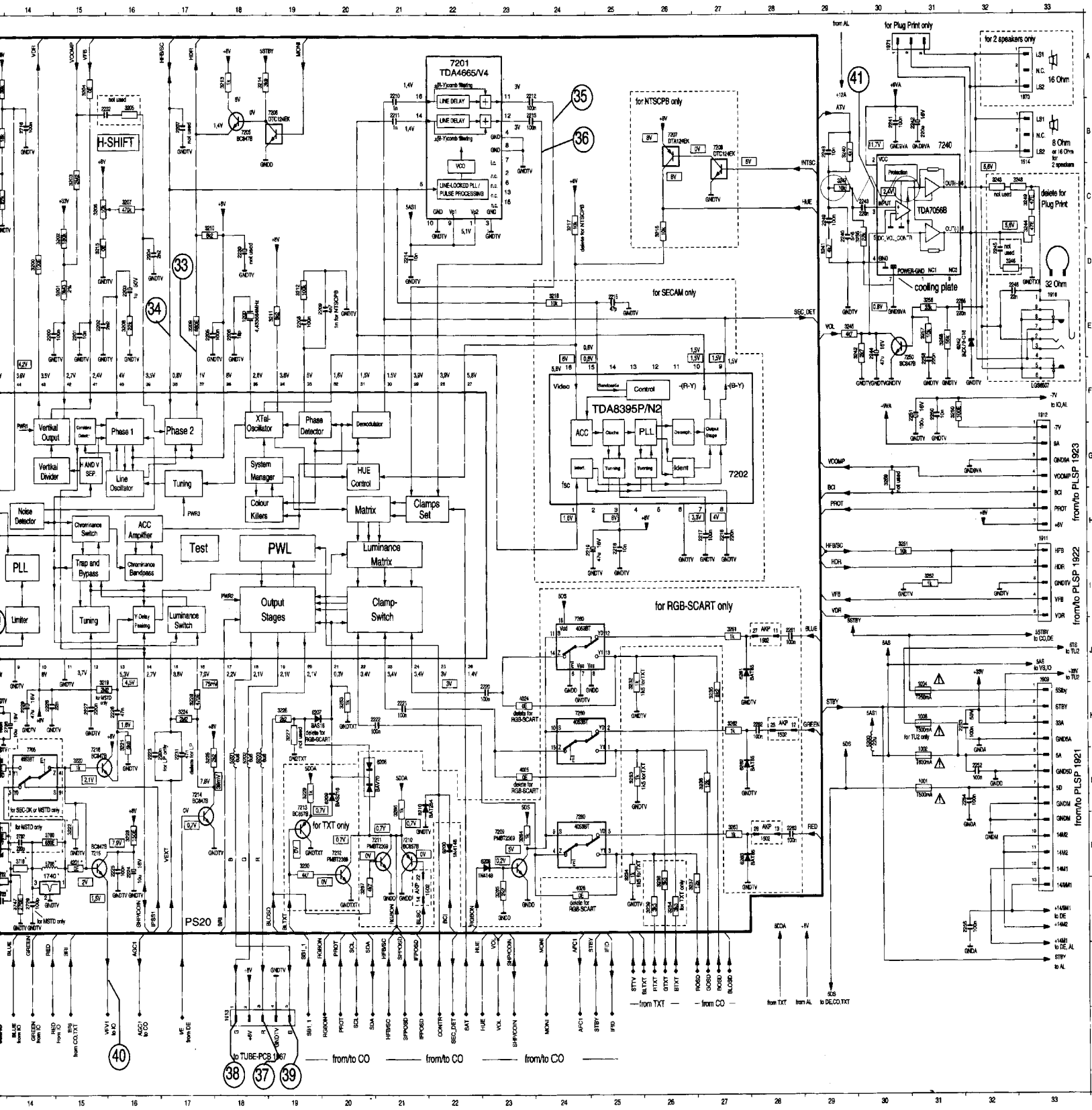

SMALL SIGNAL BOARD II (KSPDPx - KSMDPx) - VIDEO PROCESSING (VS) - SCHEMATIC DIAGRAM

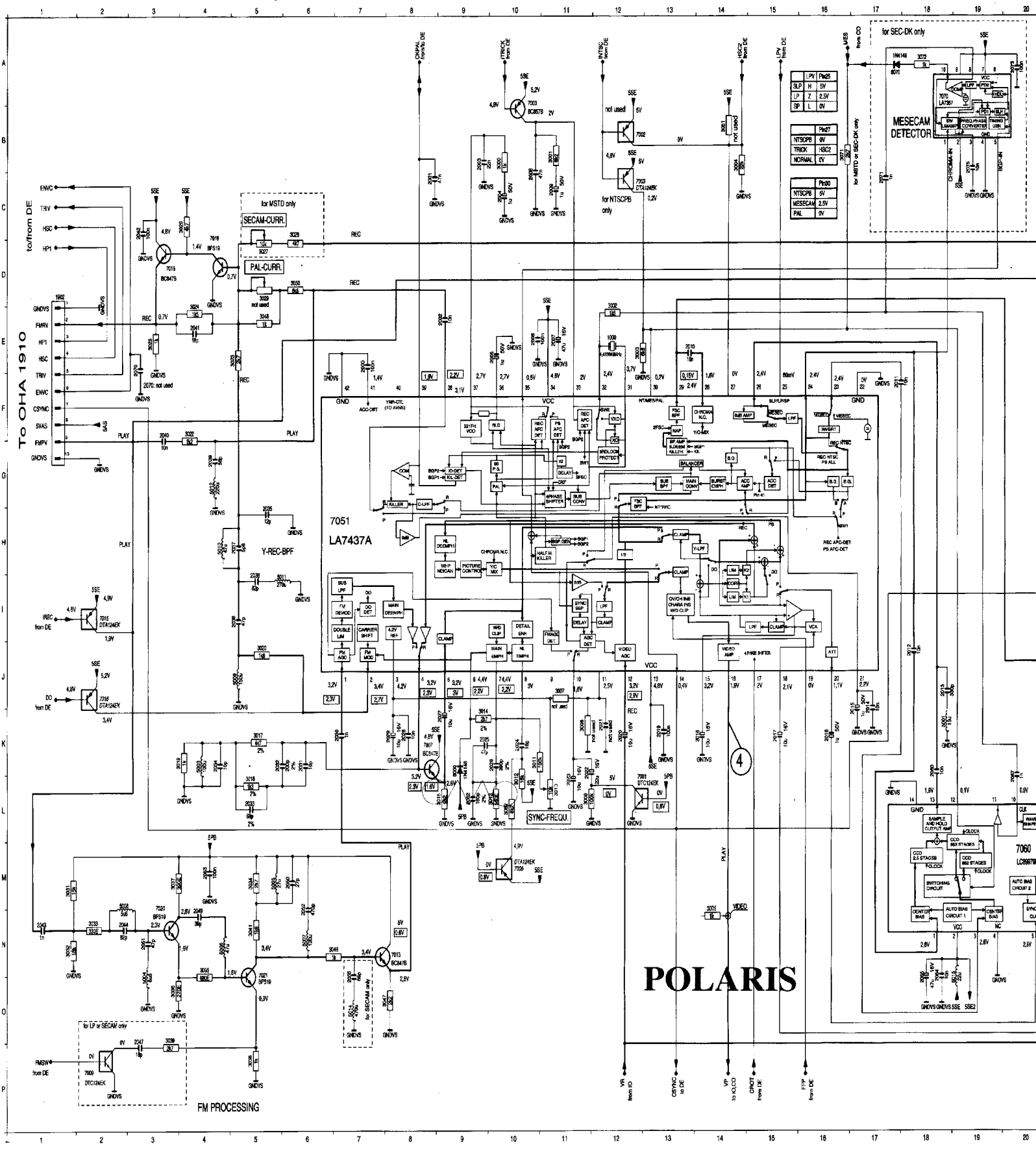

G (VS) - SCHEMATIC DIAGRAM

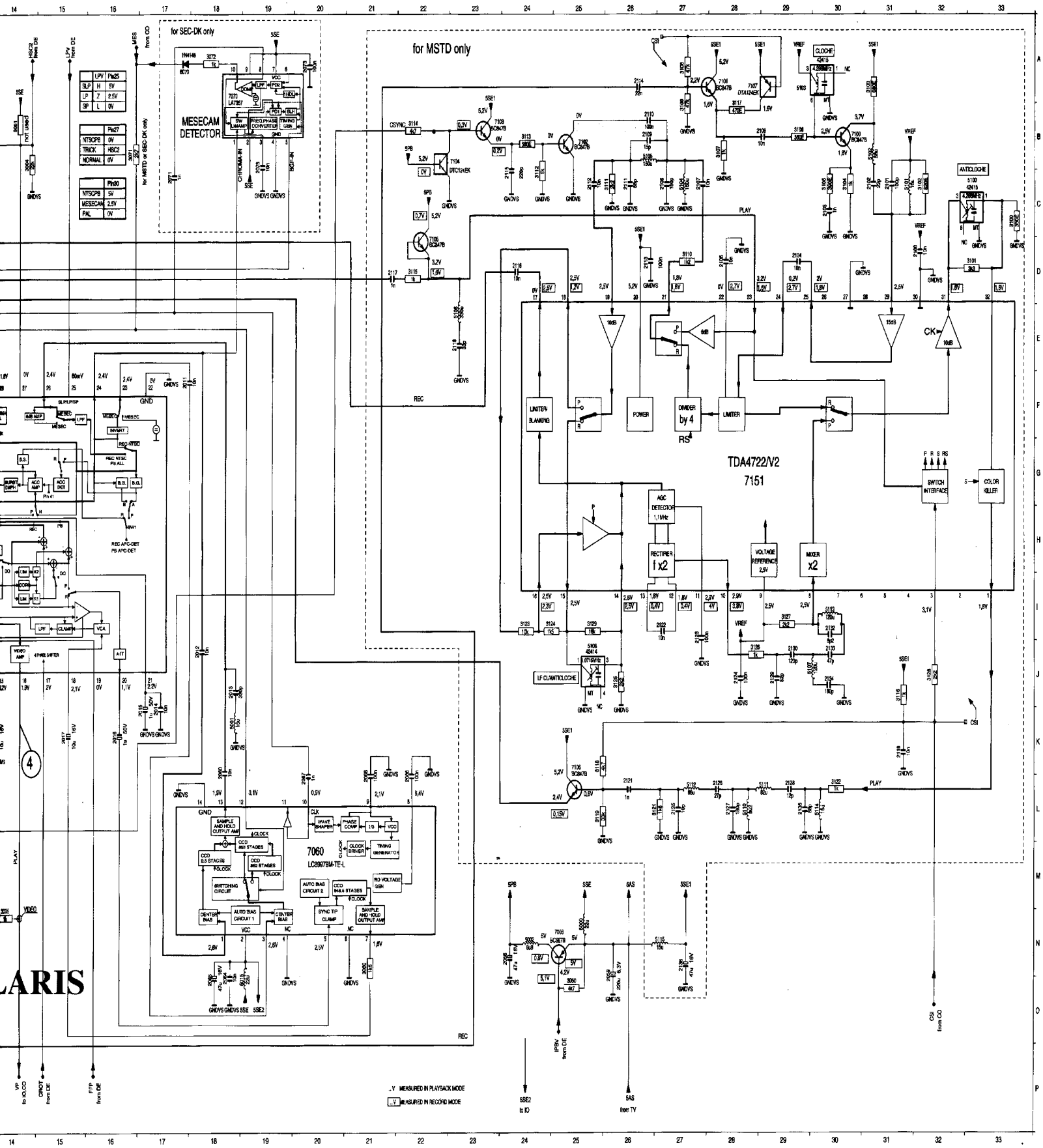

NON TURBO VERSIONS

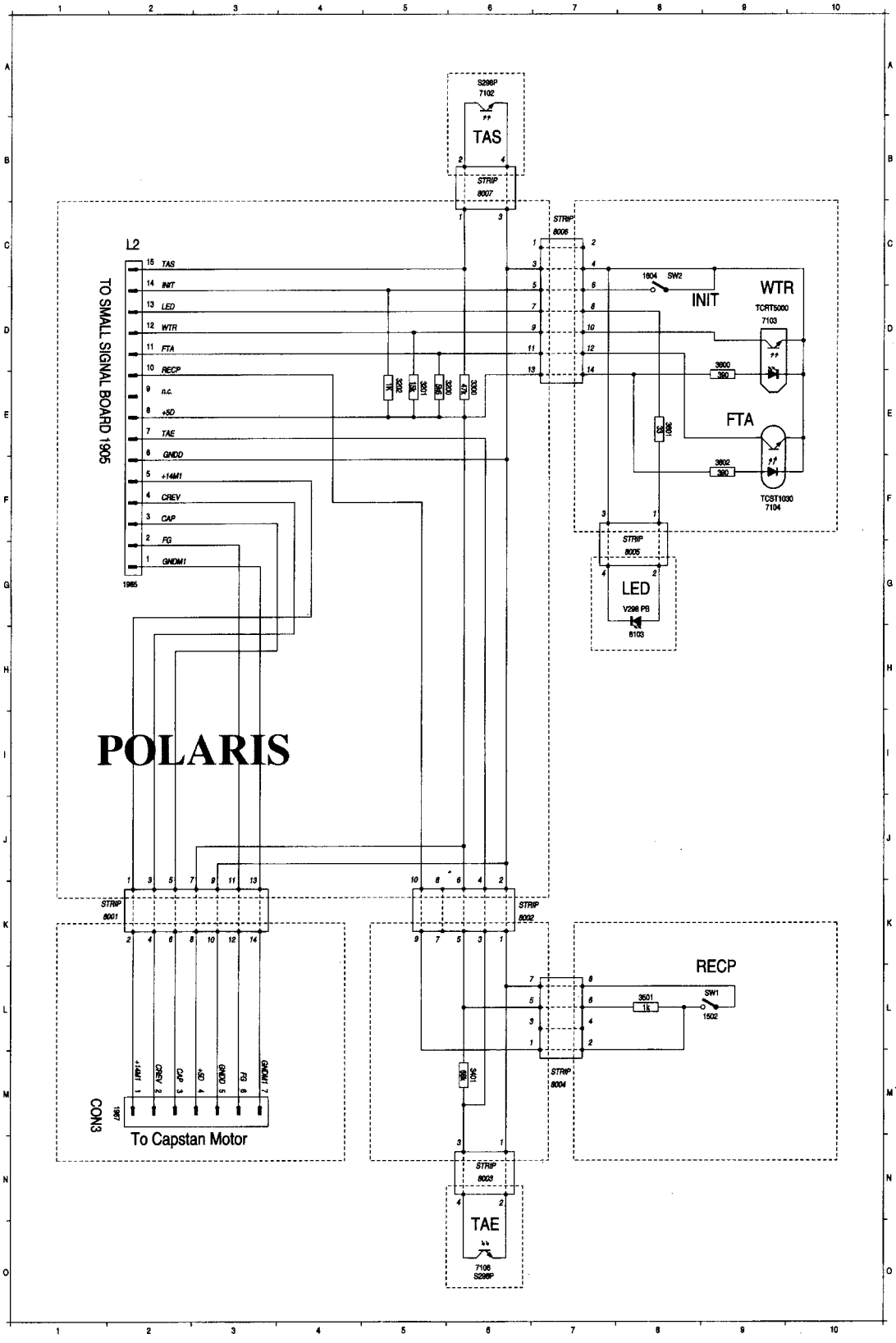

TURBO VERSIONS

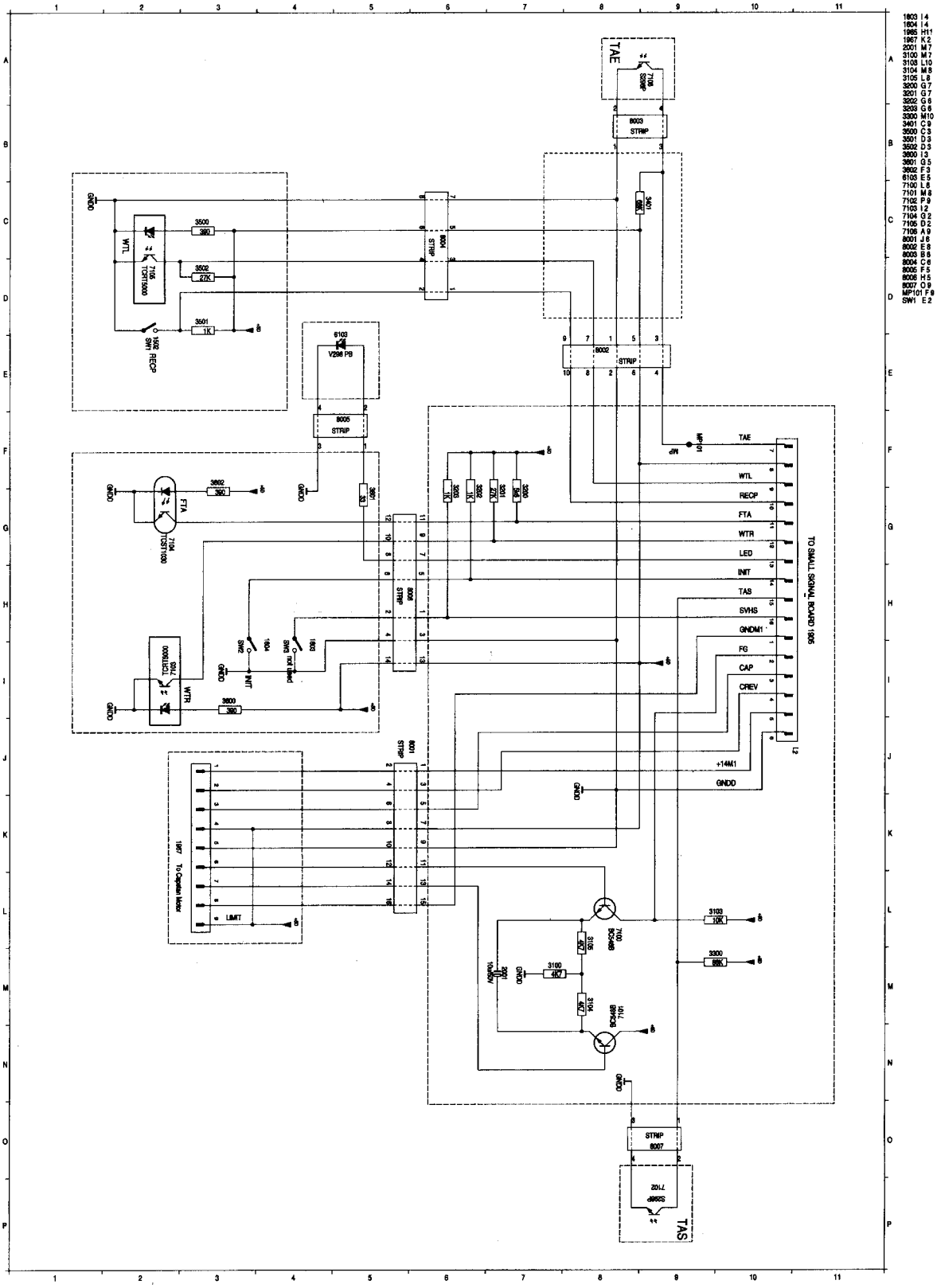

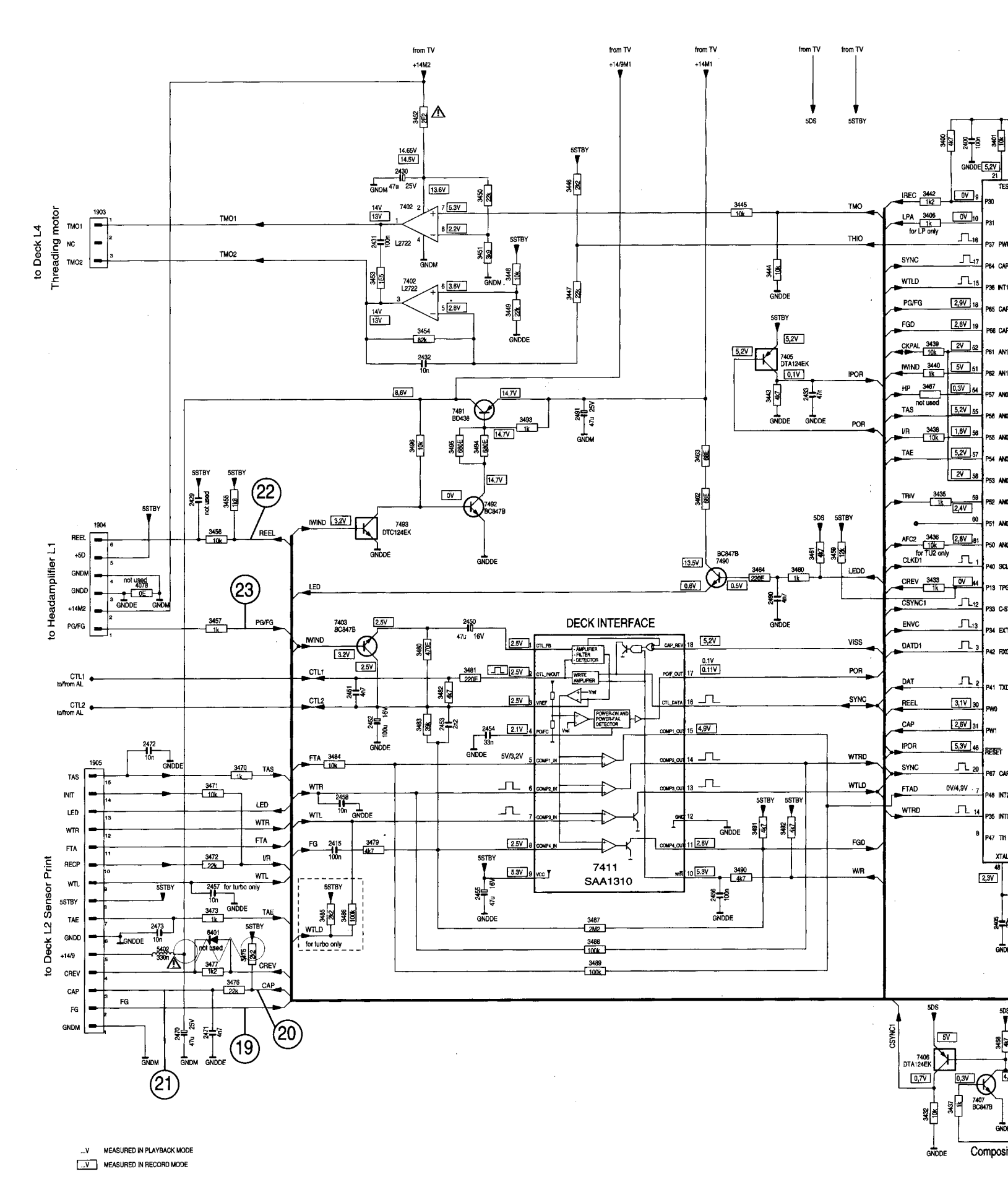

...V MEASURED IN PLAYBACK MODE

[...V] MEASURED IN RECORD MODE

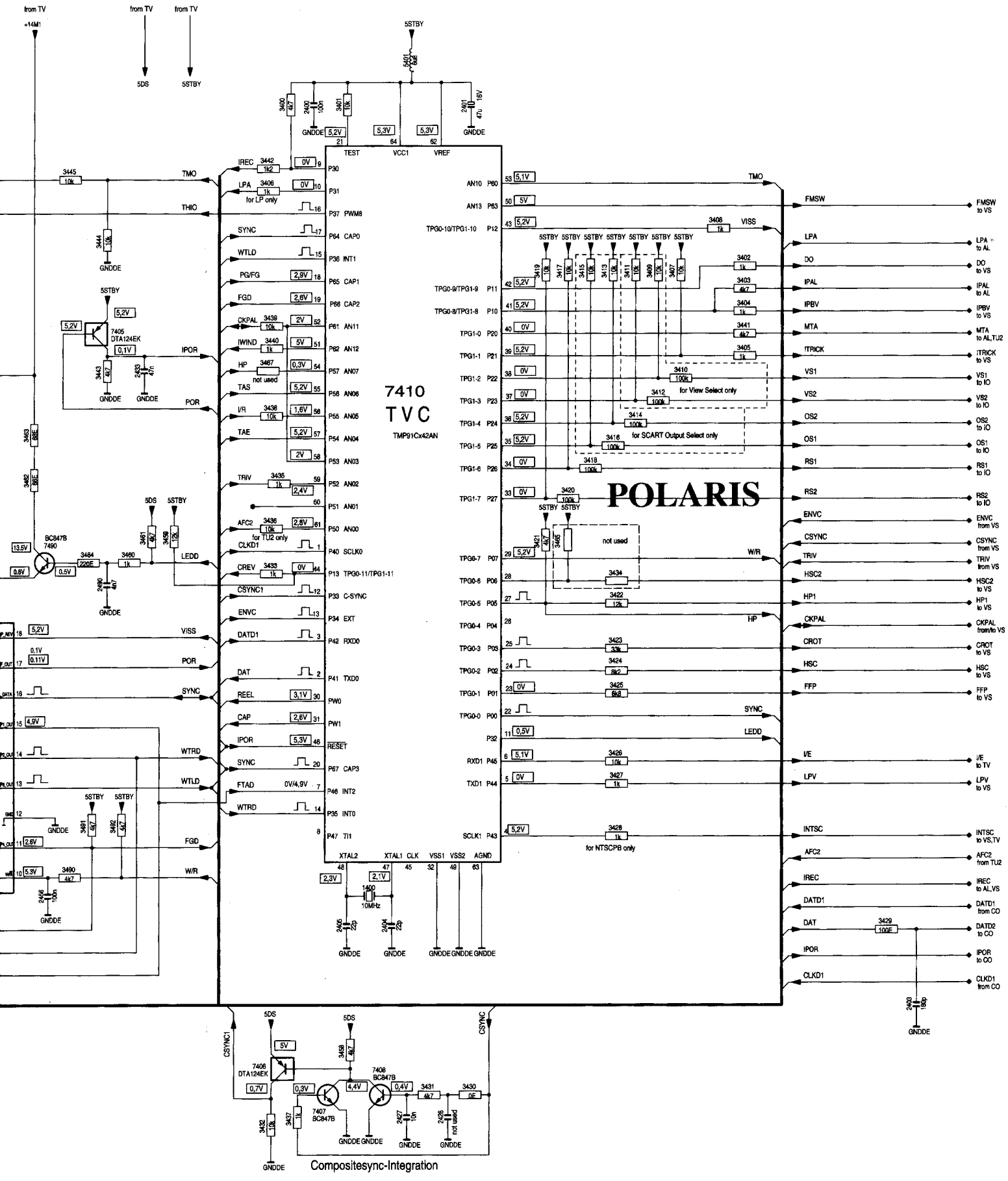
7410
TVC
TMP91Cx42AN
POLARIS
Compositesync-Integration

SMALL SIGNAL BOARD V-a (KSPDPx) - CONTROL (CO) - SCHEMATIC DIAGRAM

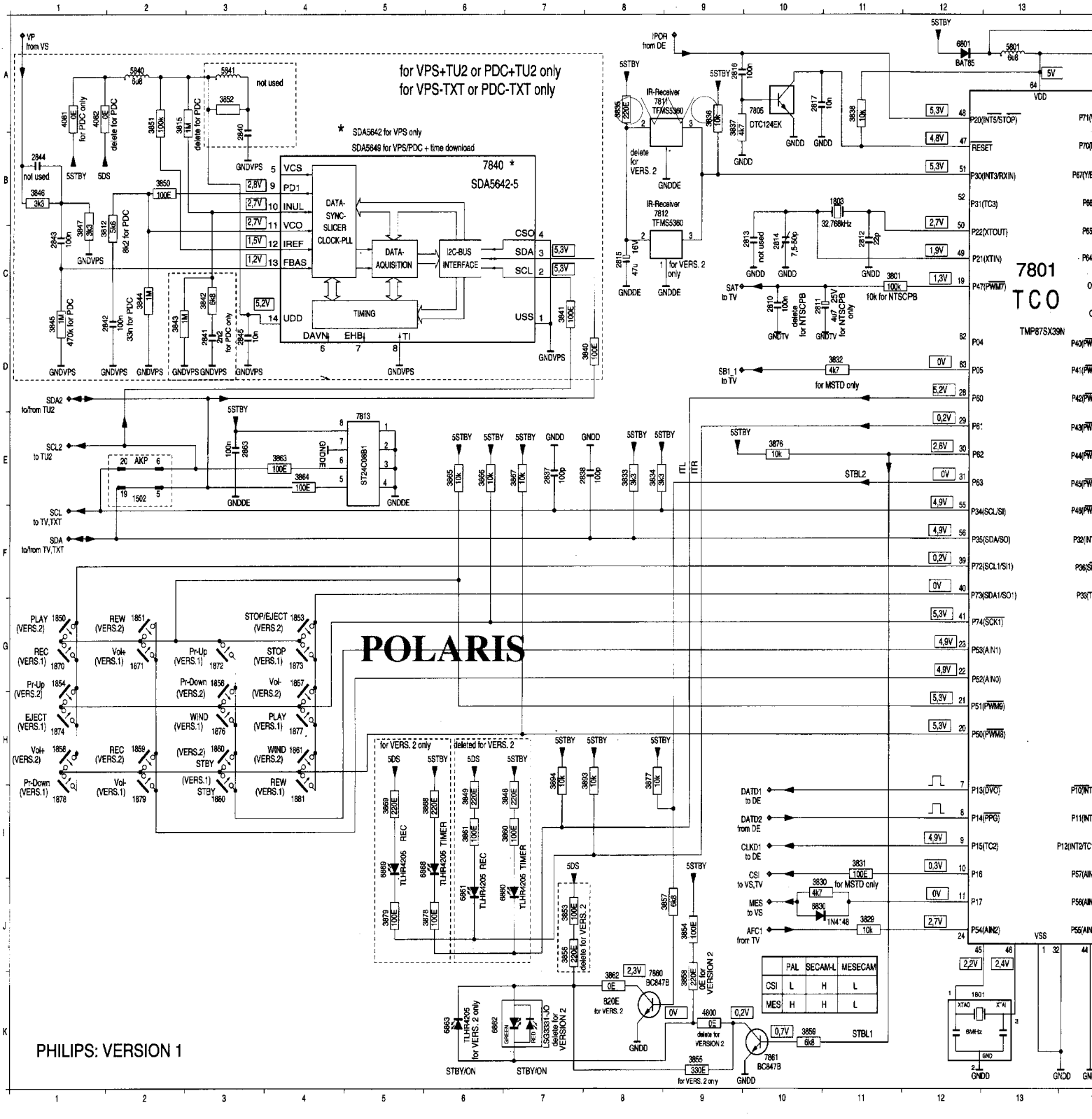

TIC DIAGRAM

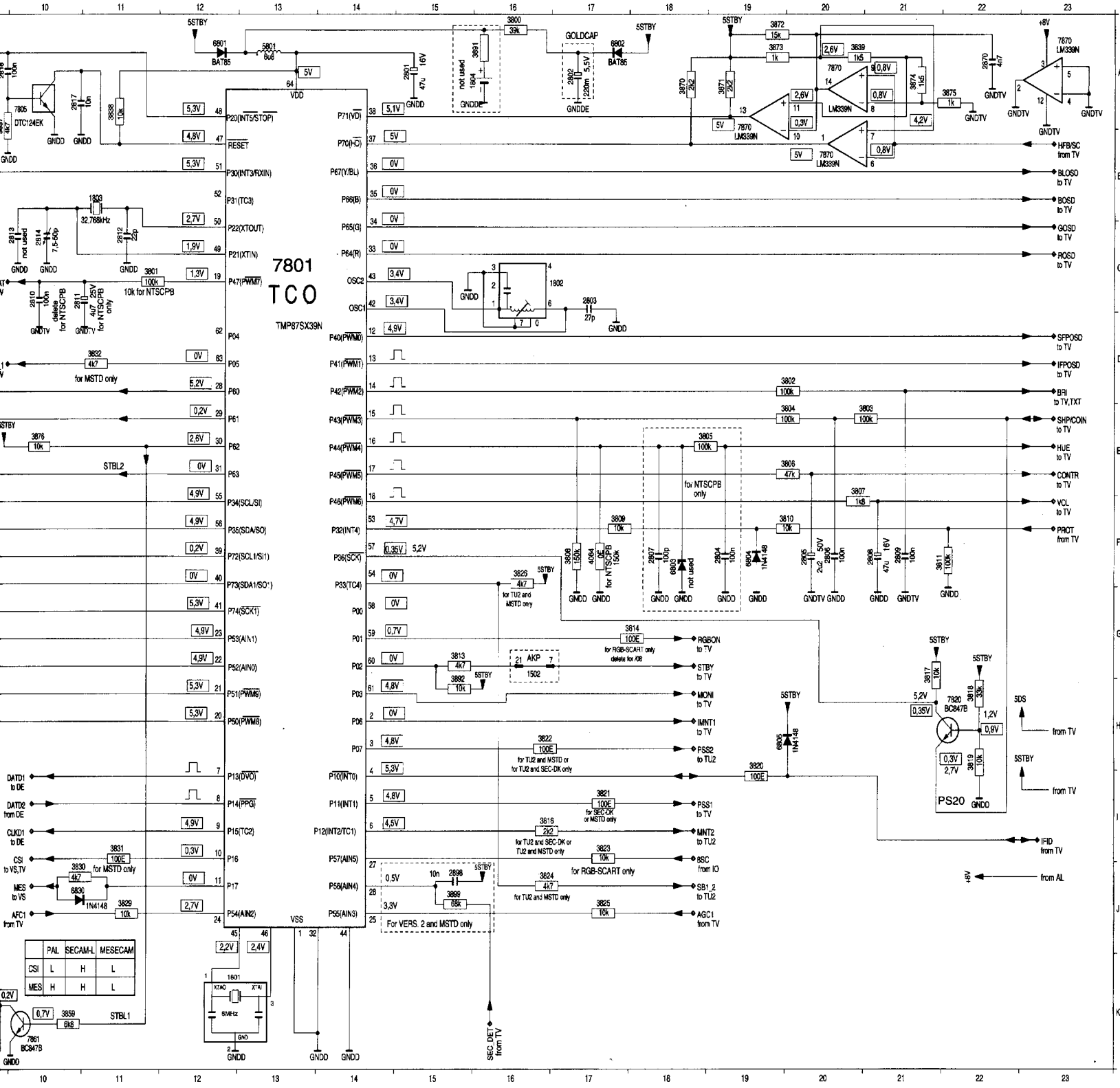
7801
TCO
TMP87SX39N
VDD
VSS
P20(INT5/STOP)
RESET
P30(INT3/RXIN)
P31(TC3)
P22(XTOUT)
P21(XTIN)
P47(PWM7)
P04
P05
P60
P61
P62
P63
P34(SCL/SI)
P35(SDA/SO)
P72(SCL1/SI1)
P73(SDA1/SO1)
P74(SCK1)
P53(AIN1)
P52(AIN0)
P51(PWM6)
P50(PWM8)
P13(DVO)
P14(PPG)
P15(TC2)
P16
P17
P54(AIN2)
P71(VD)
P70(H-D)
P67(Y/BL)
P66(B)
P65(G)
P64(R)
OSC2
OSC1
P40(PWM0)
P41(PWM1)
P42(PWM2)
P43(PWM3)
P44(PWM4)
P45(PWM5)
P46(PWM6)
P32(INT4)
P36(SCK)
P33(TC4)
P00
P01
P02
P03
P06
P07
P10(INT0)
P11(INT1)
P12(INT2/TC1)
P57(AIN5)
P56(AIN4)
P55(AIN3)
5STBY
GOLDCAP
GNDD
GNDTV
+8V
HFB/SC from TV
BLOSD to TV
BOSD to TV
GOSD to TV
ROSD to TV
SFPOSD to TV
IFPOSD to TV
BRI to TV,TXT
SHP/COIN to TV
HUE to TV
CONTR to TV
VOL to TV
PROT from TV
RGBON to TV
STBY to TV
MONI to TV
IMNT1 to TV
PSS2 to TU2
PSS1 to TV
MNT2 to TU2
BSC from IO
SB1_2 to TU2
AGC1 from TV
IFID from TV
from AL
5DS
from TV
DATD1 to DE
DATD2 from DE
CLKD1 to DE
CSI to VS,TV
MES to VS
AFC1 from TV
STBL1
STBL2
SEC_DET from TV
32.768kHz
10k for NTSCPB
for MSTD only
for NTSCPB only
for RGB-SCART only
for TU2 and MSTD only
for TU2 and MSTD or for TU2 and SEC-DK only
for SEC-DK or MSTD only
for TU2 and SEC-DK or TU2 and MSTD only
for VERS. 2 and MSTD only
PS20
BC847B
DTC124EK
BAT85
LM339N
8MHz
AKP 1502
PAL SECAM-L MESECAM
CSI L H L
MES H H L

SMALL SIGNAL BOARD VI-a (KSPDPx) - IN/OUT SWITCHING (I/O) - SCHEMATIC DIAGRAM

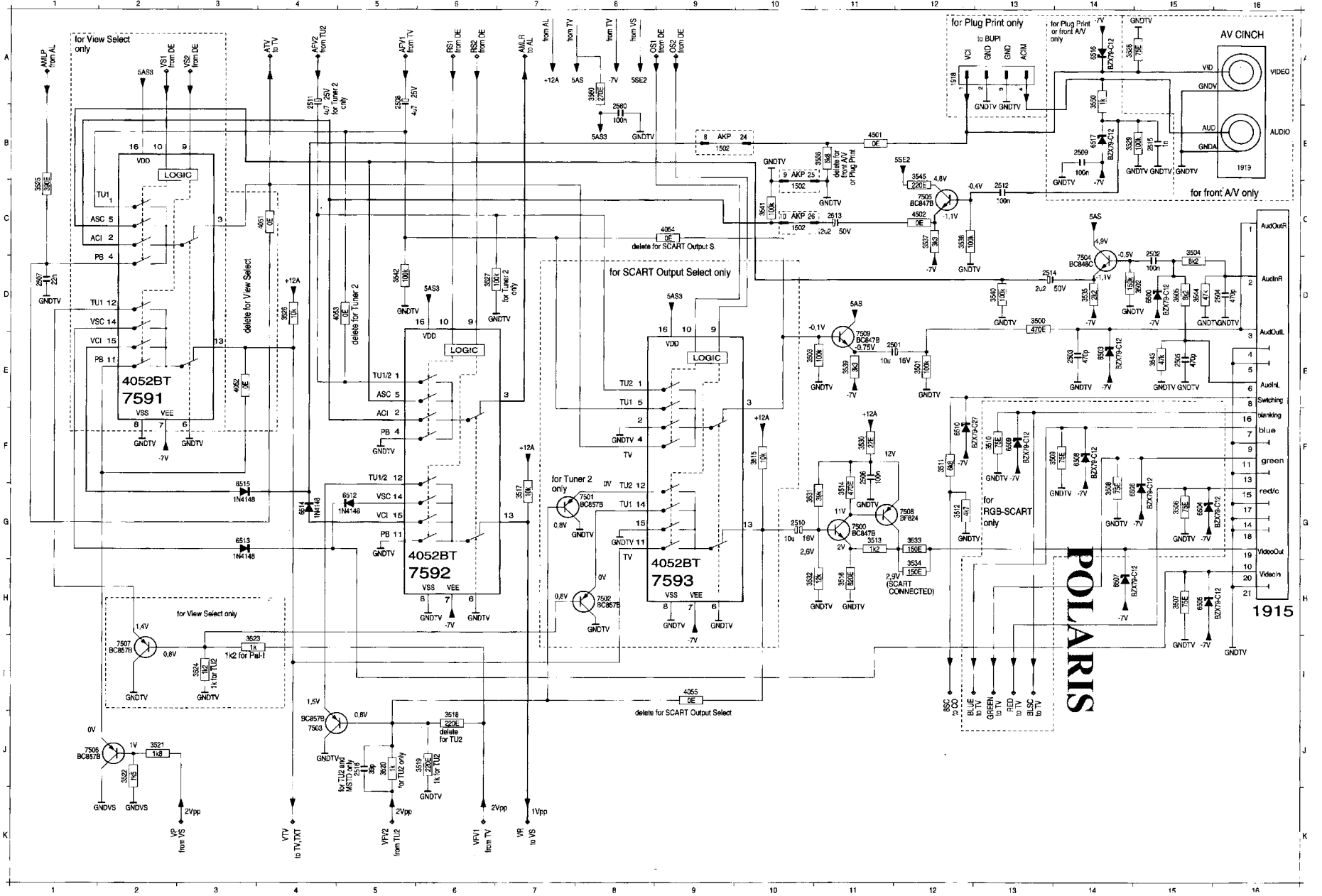

SMALL SIGNAL BOARD VI-b (KSMDPx) - IN/OUT SWITCHING (I/O) - SCHEMATIC DIAGRAM

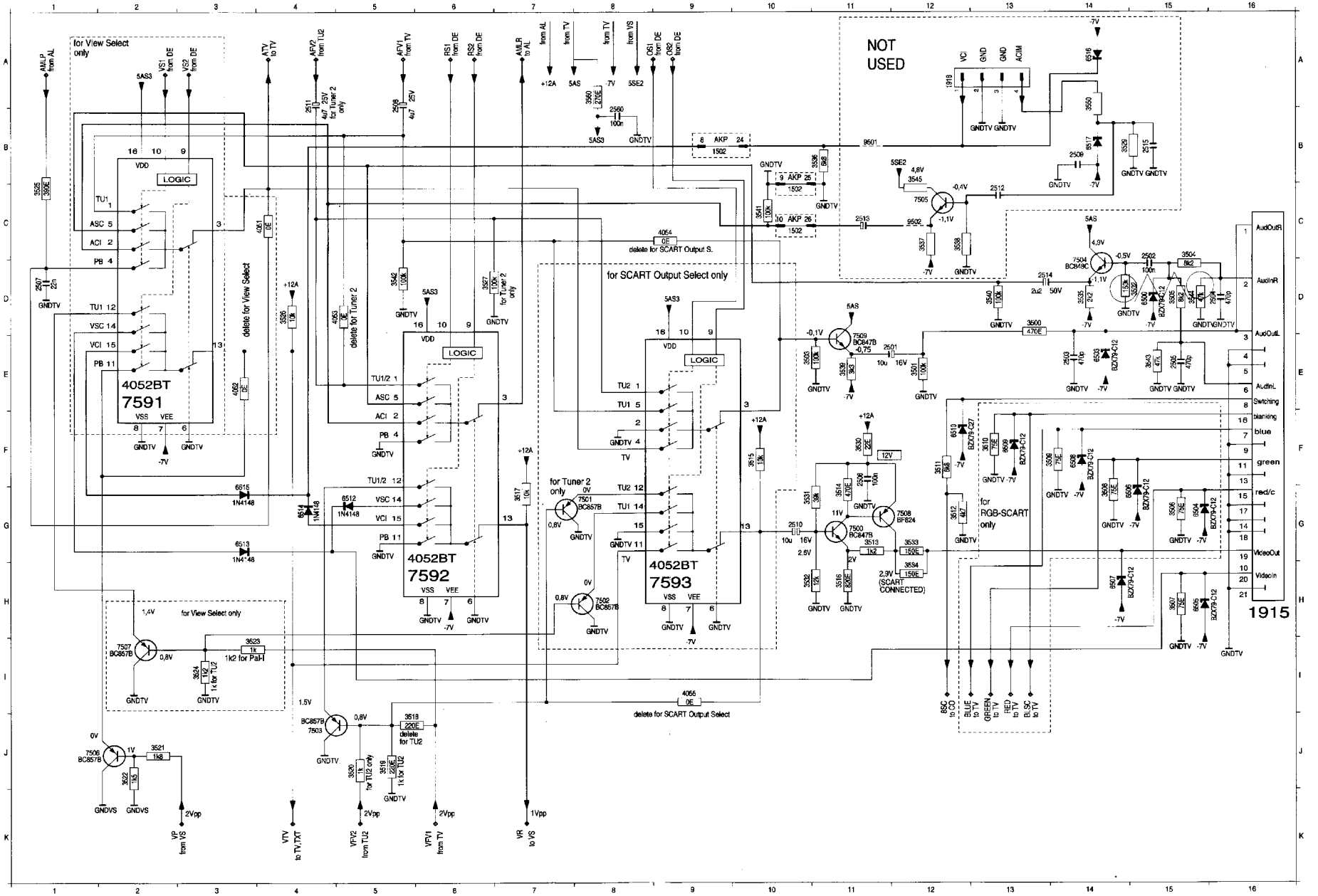

SMALL SIGNAL BOARD V-b (KSMDPx) - CONTROL (CO) - SCHEMATIC DIAGRAM

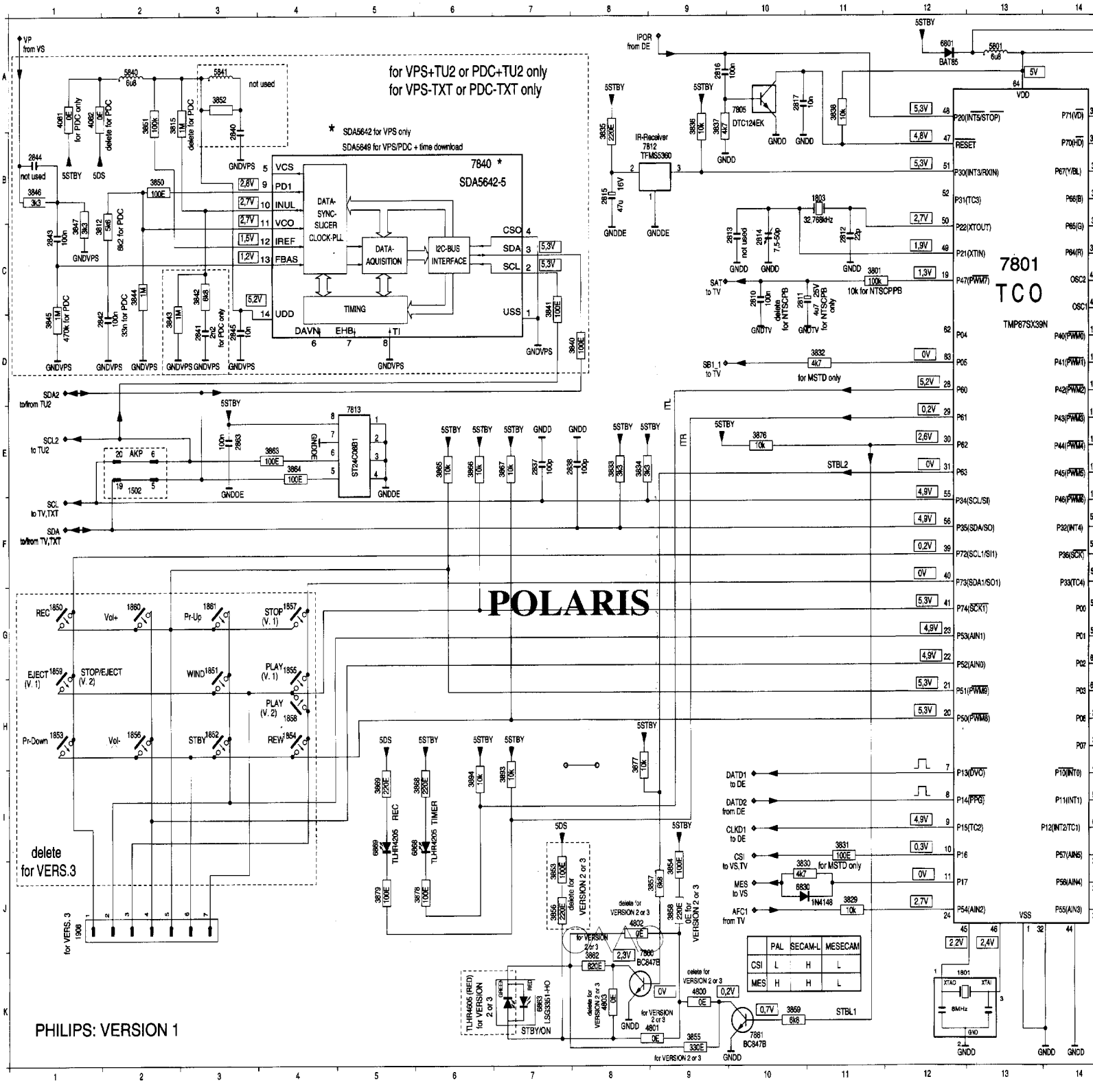

C DIAGRAM

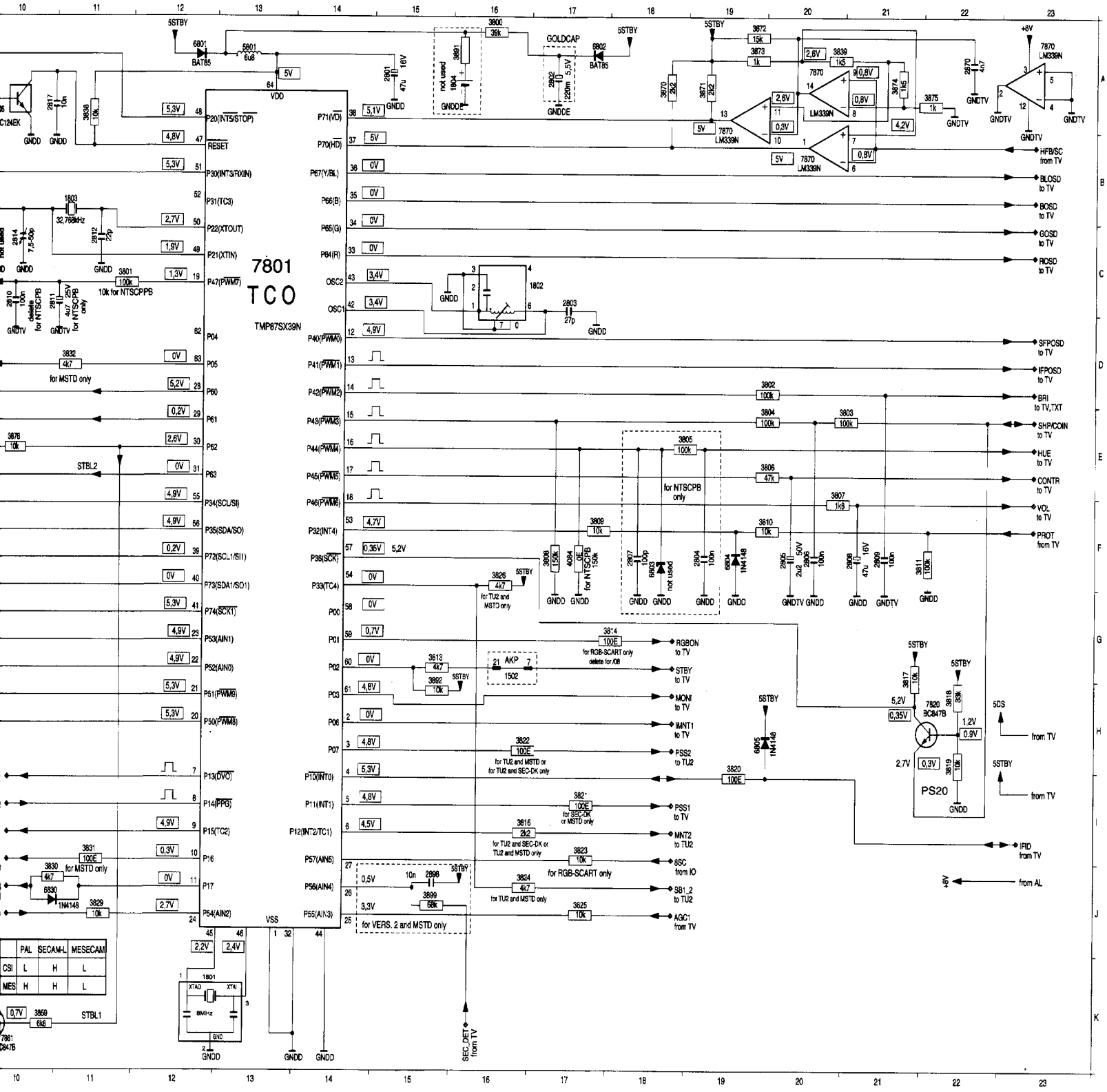

	PAL	SECAM-L	MESECAM
CSI	L	H	L
MES	H	H	L

SMALL SIGNAL BOARD VII (KSPDPx - KSMDPx) - TUNER 2 OPTION (TU2) - SCHEMATIC DIAGRAM

* VERSION					
Pcs.	PAL-BG	PAL-I		PAL-BG/SEC-L	PAL-BG/SEC-DK
	/01	/05		/39	/59
1301	UV916S/PH	U944C		UV916S/PH	UV916S/PH
1320	G1966M	J1952M		G1965M	G1966M
1340	TRAP 5,5MHz	TRAP 6,0MHz		TRAP 5,5/6,0MHz	TRAP 5,5/6,5MHz
1345	BP 5,5MHz	BP 6,0MHz		BP 5,5MHz	BP 5,5MHz
1346	——	——		BP 6,0MHz	BP 6,5MHz
2313	——	——		——	47p
3316	——	——		470E	——
3322	4k7	4k7		22k	4k7
3339	270E	270E		180E	120E
4039	——	——		0E	——
4044	0E	0E		——	——
5307	15uH	15uH		5u6	5u6
7300	TDA9800T	TDA9800T		——	TDA9800T
7301	——	——		TDA9812T	——

for TDA 9800 only: 2306, 3319, 3345, 4033, 4035, 4036, 4038, 4041, 4043, 4301, 4302, 4304, 4305, 4307

for TDA 9812 only: 2300, 2307, 2317, 2320, 2325, 3318, 3323, 3332, 3346, 4031, 4034, 4037, 4040, 4042, 4303, 4306, 9000

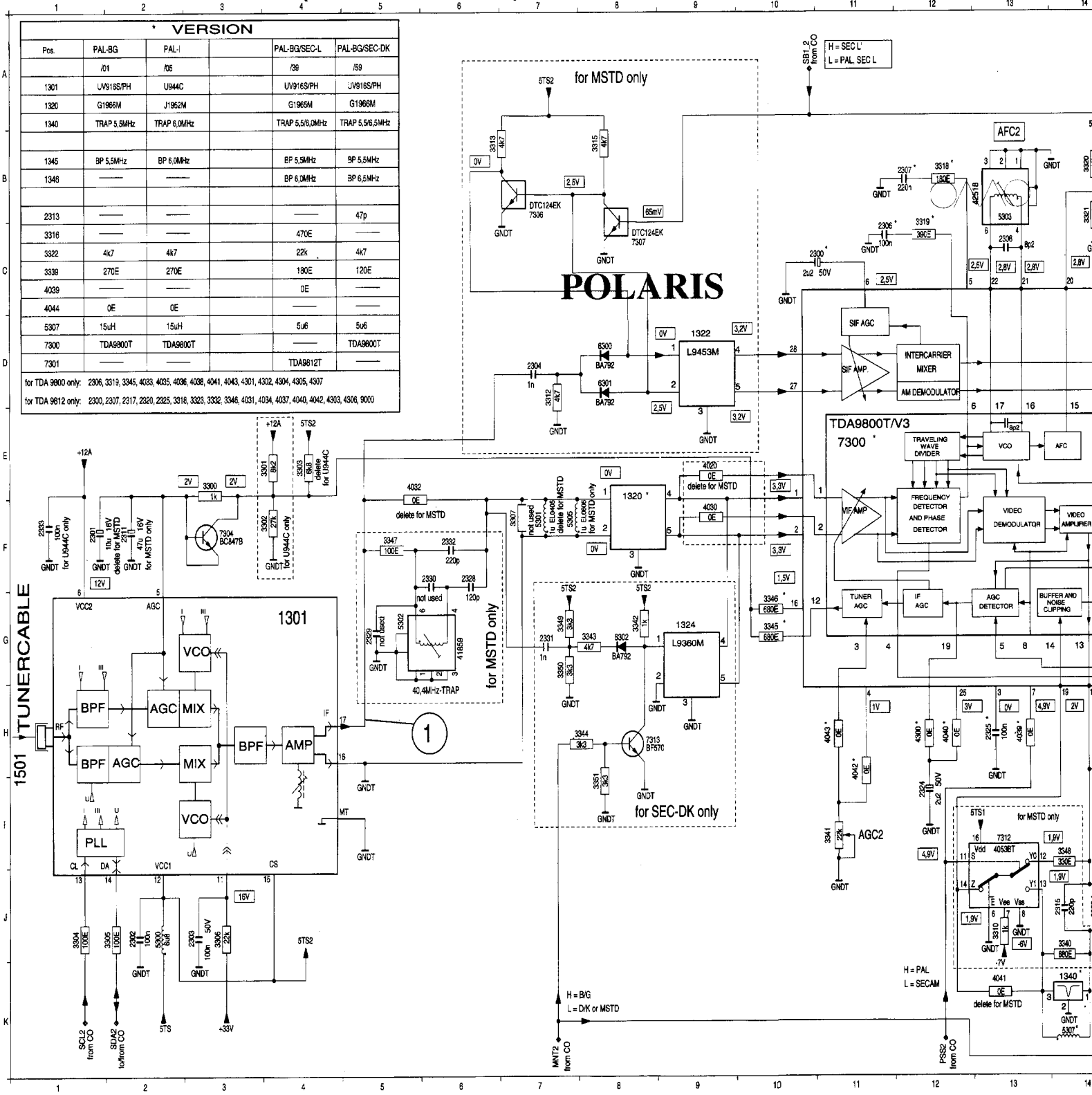

(TU2) - SCHEMATIC DIAGRAM

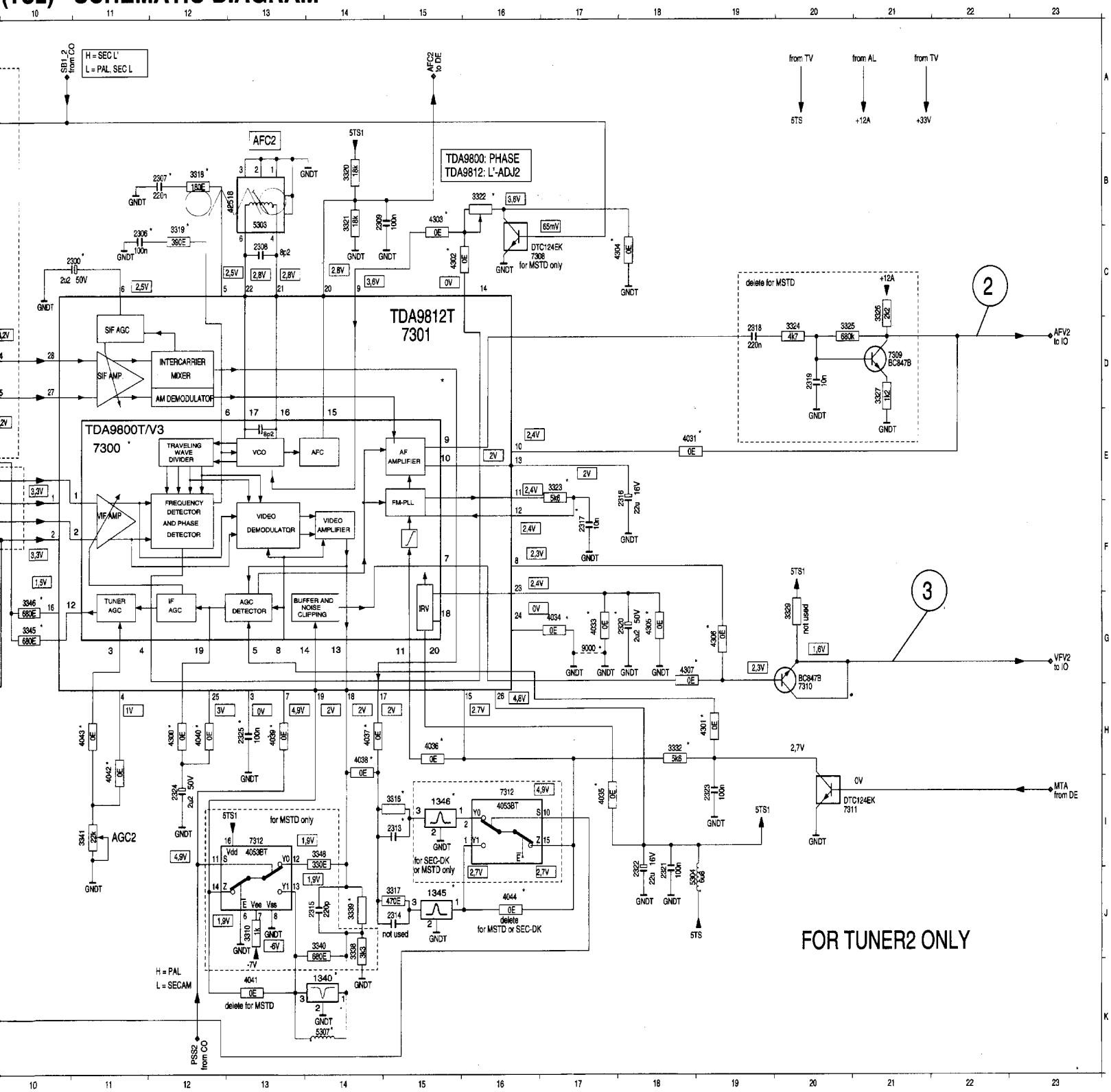

HEAD AMPLIFIER (OHA) - SCHEMATIC DIAGRAM

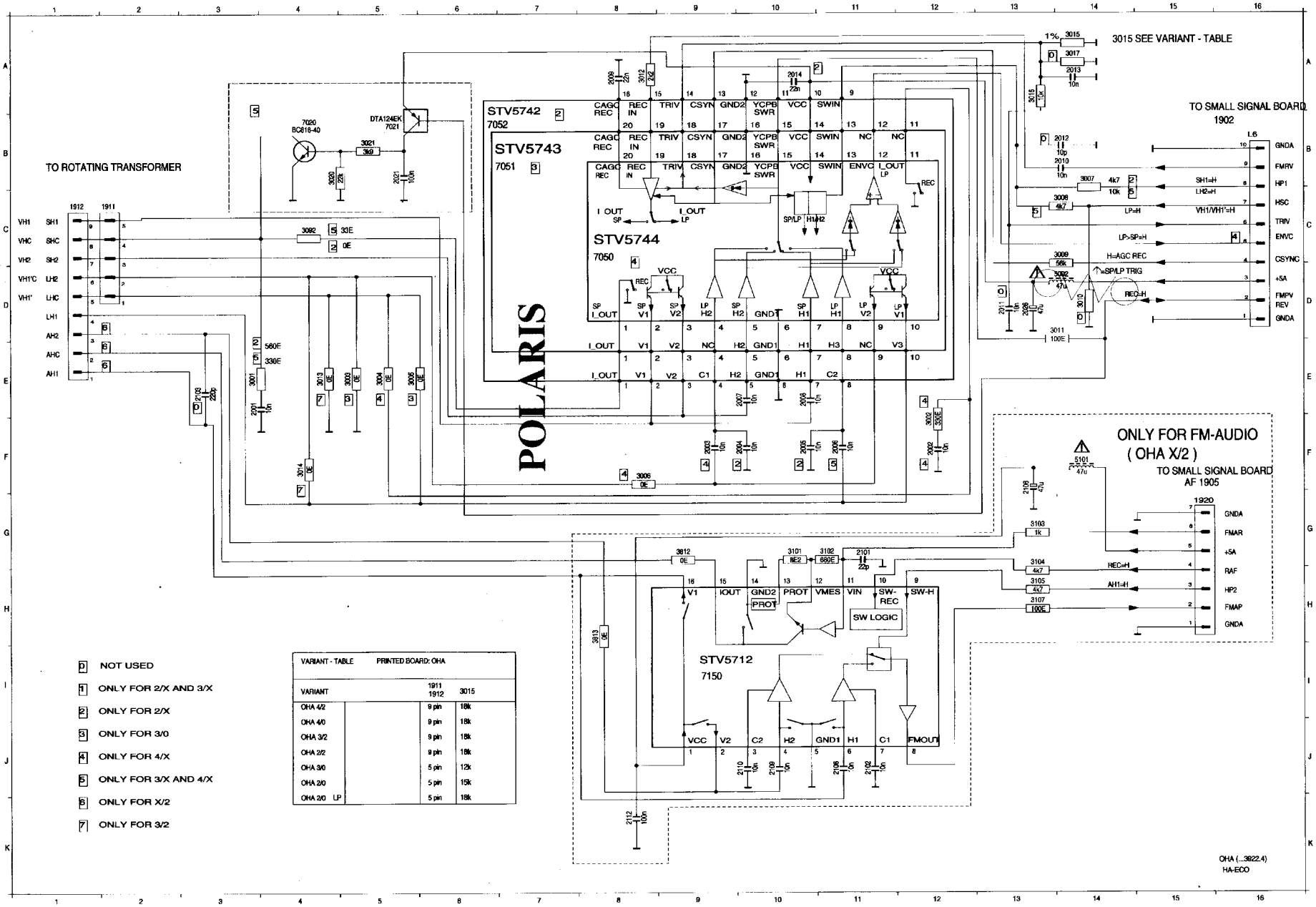

0 NOT USED

1 ONLY FOR 2/X AND 3/X

2 ONLY FOR 2/X

3 ONLY FOR 3/0

4 ONLY FOR 4/X

5 ONLY FOR 3/X AND 4/X

6 ONLY FOR X/2

7 ONLY FOR 3/2

VARIANT - TABLE PRINTED BOARD: OHA

VARIANT	1911 1912	3015
OHA 4/2	9 pin	18k
OHA 4/0	9 pin	18k
OHA 3/2	9 pin	18k
OHA 2/2	9 pin	18k
OHA 3/0	5 pin	12k
OHA 2/0	5 pin	15k
OHA 2/0 LP	5 pin	18k
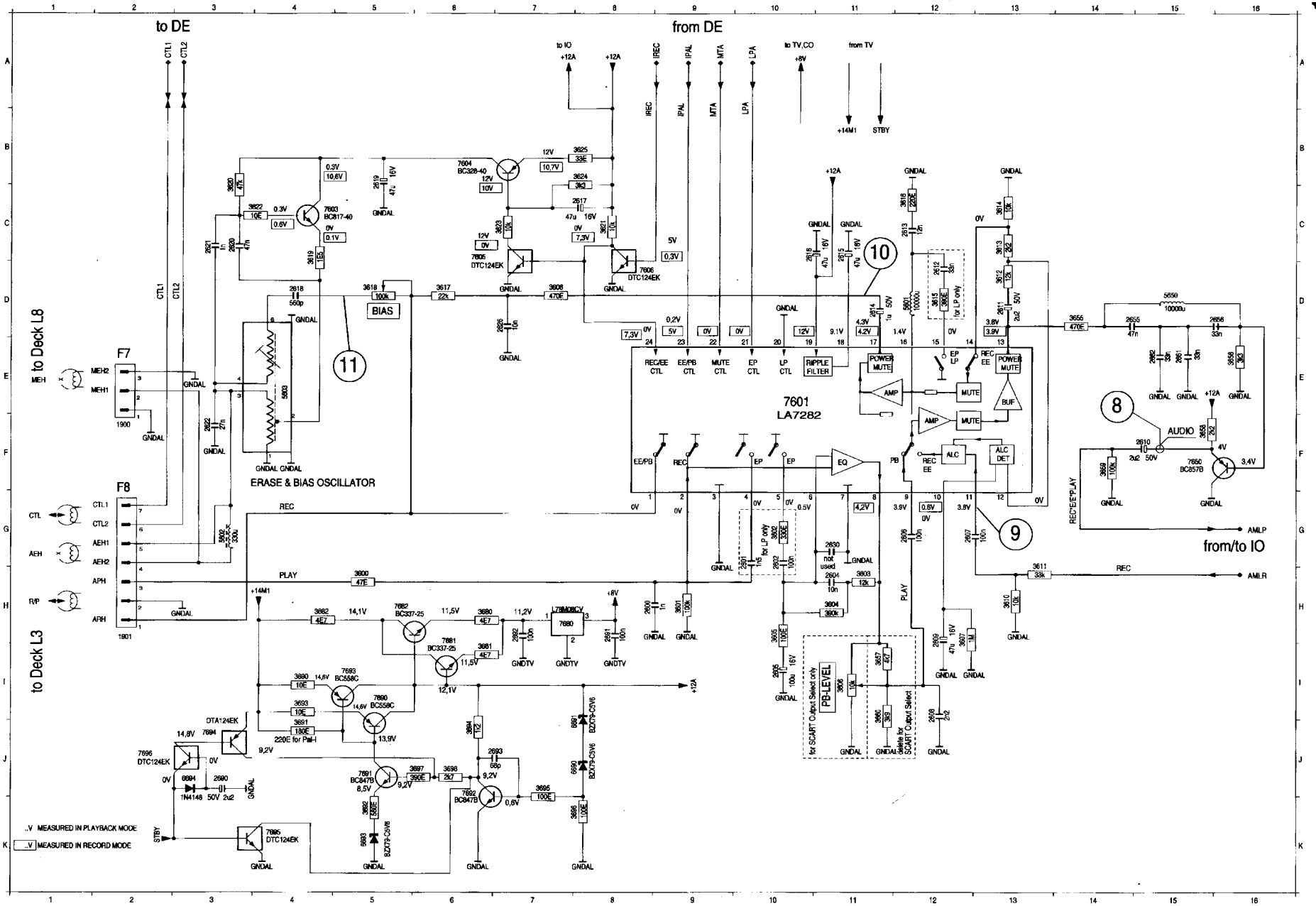
SMALL SIGNAL BOARD VIII (KSPDPx - KSMDPx) - AUDIO PROCESSING (AL) - SCHEMATIC DIAGRAM