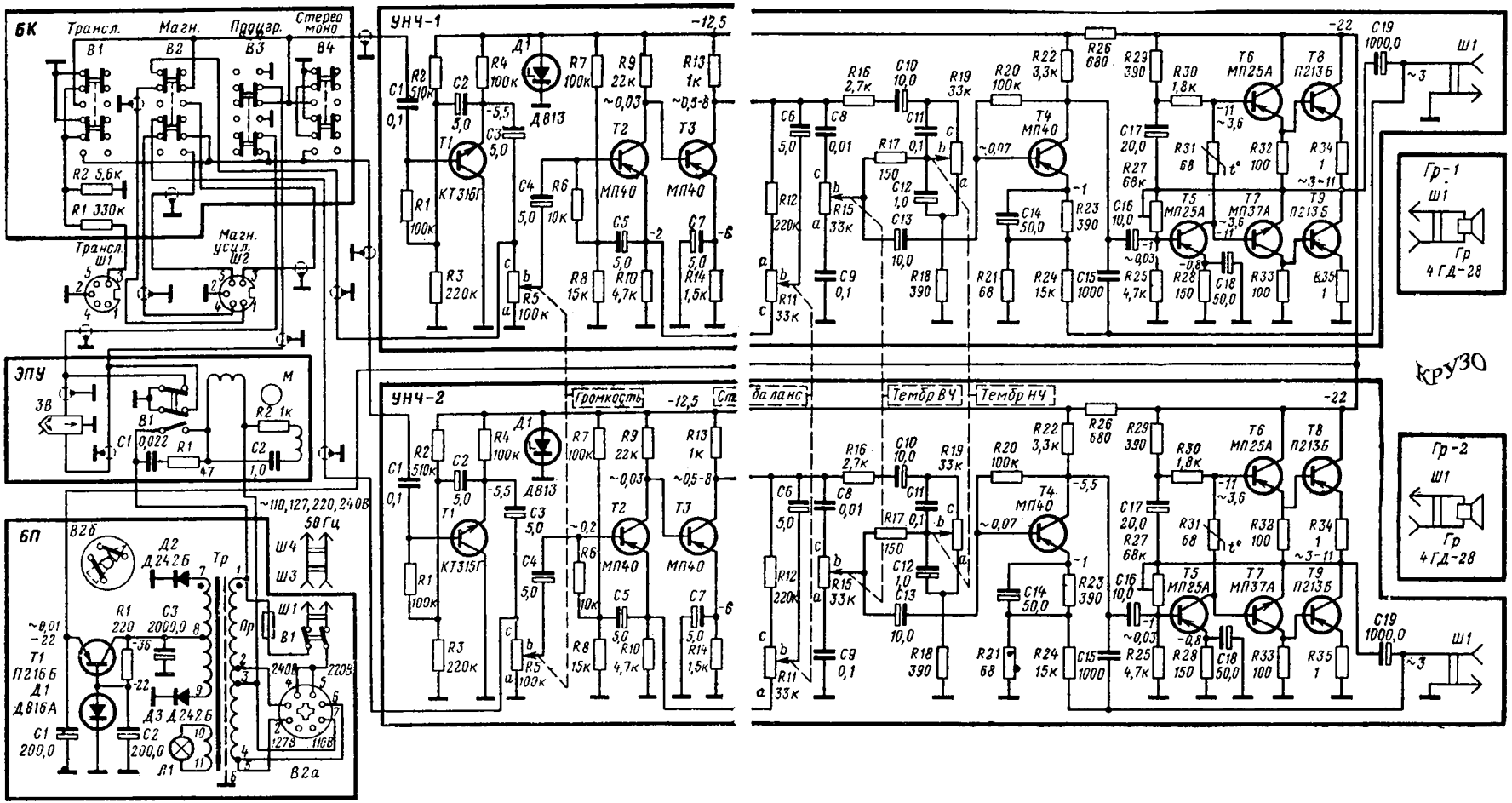

Принципиальная электрическая схема двухканального усилителя НЧ электрофонов «Аккорд-стерео» и «Аккорд-201-стерео».