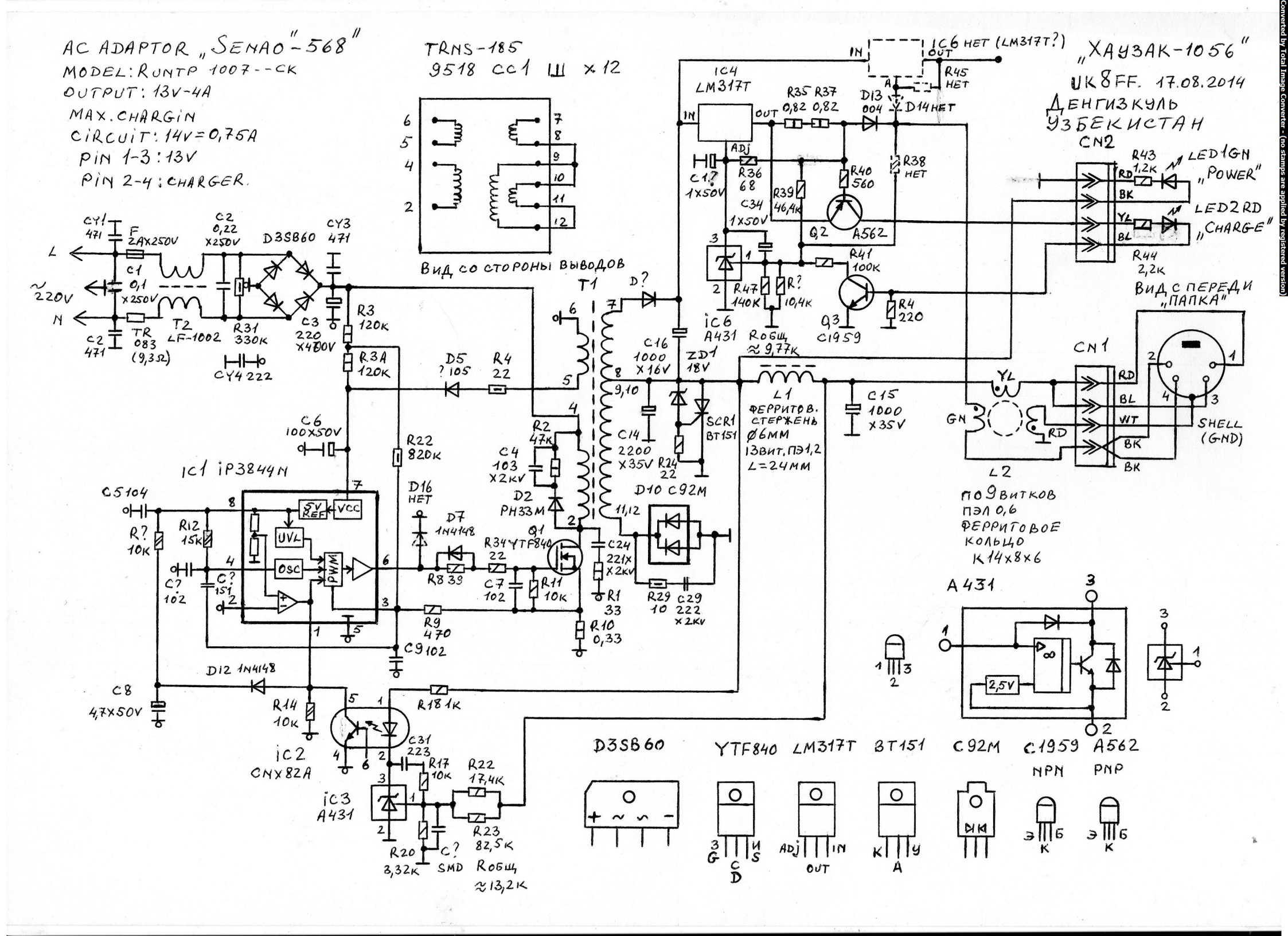
AC ADAPTOR „SENAO"-568"
MODEL: RUNTP 1007--CK
OUTPUT: 13V-4A
MAX. CHARGIN
CIRCUIT: 14V=0,75A
PIN 1-3: 13V
PIN 2-4: CHARGER.
TRNS-185
9518 CC1 Ш x 12
Вид со стороны выводов
„ХАУЗАК-1056"
UK8FF. 17.08.2014
ДЕНГИЗКУЛЬ
УЗБЕКИСТАН
CN2
LED1GN „POWER"
LED2RD „CHARGE"
Вид с передади „ПАПКА"
CN1
SHELL (GND)
IC1 IP3844N
IC2 CNX82A
IC3 A431
IC4 LM317T
IC6 A431
IC6 НЕТ (LM317T?)
Q2 A562
Q3 C1959
Q1 YTF840
D10 C92M
SCR1 BT151
T1
T2 LF-1002
L1 ФЕРРИТОВ. СТЕРЖЕНЬ Ø6MM 13ВИТ. ПЭ1,2 L=24MM
L2 по 9 витков ПЭЛ 0,6 ферритовое кольцо К14x8x6
A431
D3SB60
YTF840
LM317T
BT151
C92M
C1959
A562
NPN
PNP